az2538/17 4/14/04 4:28 PM Page 1

CD Soundmachine

AZ2538

User Manual
Manuel d'utilisation
Manual del usario

STOP!

Need help? Call us!
Philips representatives are ready to help you with any questions about your new product.
CALL US BEFORE YOU CONSIDER RETURNING THE PRODUCT!
1-800-531-0039
or visit us on the web at www.philips.com

IMPORTANT! Return your Warranty Registration Card within 10 days SEE WHY INSIDE

PHILIPS

Return your Product Registration Card today to get the very most from your purchase.

Registering your model with PHILIPS makes you eligible for all of the valuable benefits listed below, so don't miss out. Complete and return your Product Registration Card at once to ensure:

***Proof of Purchase**
Returning the enclosed card guarantees that your date of purchase will be on file, so no additional paperwork will be required from you to obtain warranty service.

***Product Safety Notification**
By registering your product, you'll receive notification - directly from the manufacturer - in the rare case of a product recall or safety defect.

***Additional Benefits of Product Ownership**
Registering your product guarantees that you'll receive all of the privileges to which you're entitled, including special money-saving offers.

Know these **safety***symbols*

CAUTION
RISK OF ELECTRIC SHOCK DO NOT OPEN
CAUTION: TO REDUCE THE RISK OF ELECTRIC SHOCK, DO NOT REMOVE COVER (OR BACK). NO USER-SERVICEABLE PARTS INSIDE. REFER SERVICING TO QUALIFIED SERVICE PERSONNEL.

This "bolt of lightning" indicates uninsulated material within your unit may cause an electrical shock. For the safety of everyone in your household, please do not remove product covering.

The "exclamation point" calls attention to features for which you should read the enclosed literature closely to prevent operating and maintenance problems.

For Customer Use
Enter below the Serial No. which is located on the rear of the cabinet. Retain this information for future reference.

Model No. ____________________

Serial No. ____________________

WARNING: To reduce the risk of fire or electric shock, this apparatus should not be exposed to rain or moisture, and objects filled with liquids, such as vases, should not be placed on this apparatus.

CAUTION: To prevent electric shock, match wide blade of plug to wide slot, fully insert.

ATTENTION: Pour éviter les choc électriques, introduire la lame la plus large de la fiche dans la borne correspondante de la prise et pousser jusqu'au fond.

IMPORTANT SAFETY INSTRUCTIONS

1. **Read these instructions.**
2. **Keep these instructions.**
3. **Heed all warnings.**
4. **Follow all instructions.**
5. **Do not use this apparatus near water.**
6. **Clean only with dry cloth.**
7. **Do not block any ventilation openings. Install in accordance with the manufacturer´s instructions.**
8. **Do not install near any heat sources** such as radiators, heat registers, stoves, or other apparatus (including amplifiers) that produce heat.
9. **Do not defeat the safety purpose** of the polarized or grounding-type plug. A polarized plug has two blades with one wider than the other. A grounding type plug has two blades and a third grounding prong. The wide blade or the third prong are provided for your safety. If the provided plug does not fit into your outlet, consult an electrician for replacement of the obsolete outlet. (AC Polarized Plug)
10. **Protect the power cord** from being walked on or pinched, particularly at plugs, convenience receptacles, and the point where they exit from the apparatus.
11. **Only use attachments/accessories** specified by the manufacturer.
12. **Use only with the cart,** stand, tripod, bracket, or table specified by the manufacturer or sold with the apparatus. When a cart is used, use caution when moving the cart/apparatus combination to avoid injury from tip-over.
13. **Unplug this apparatus** during lightning storms or when unused for long periods of time.
14. **Refer all servicing** to qualified service personnel. Servicing is required when the apparatus has been damaged in any way, such as power-supply cord or plug is damaged, liquid has been spilled or objects have fallen into the apparatus, the apparatus has been exposed to rain or moisture, does not operate normally, or has been dropped.
15. **Battery usage CAUTION** – To prevent battery leakage which may result in bodily injury, property damage, or damage to the unit:
   - Install **all** batteries correctly, **+** and **-** as marked on the unit.
   - Do not mix batteries (**old** and **new** or **carbon** and **alkaline**, etc.).
   - Remove batteries when the unit is not used for a long time.
16. **Apparatus shall not be exposed to dripping or splashing.**
17. **Do not place any sources of danger on the apparatus** (e.g. liquid filled objects, lighted candles).
18. This product may contain lead and mercury. Disposal of these materials may be regulated due to environmental considerations. **For disposal or recycling information, please contact your local authorities or the Electronic Industries Alliance : www.eiae.org.**

EL 6475-E005: 04/01

Class II equipment symbol ☐
This symbol indicates that the unit has a double insulation system.

PHILIPS LIMITED WARRANTY

One (1) Year Free Product Exchange

PHILIPS CONSUMER ELECTRONICS warrants this product against defect in material or workmanship, subject to any conditions set forth as follows:

PROOF OF PURCHASE:
You must have proof of the date of purchase to exchange the product. A sales receipt or other document showing the product, the date that you purchased the product, as well as the authorized retailer included, is considered such proof.

COVERAGE:
Warranty coverage begins the day you buy your product. For a period of one (1) year from the date of purchase, if the product is determined to be defective, Philips will exchange the defective product with a new or renewed product, at its option, at no charge. The replacement product is covered only for the warranty period of the original product. When the warranty on the original product expires, the warranty on all replaced products also expires. When it is necessary for you to ship the product to Philips for exchange, you will pay the shipping cost for shipment to Philips. Philips will pay the shipping costs when returning a product to you.

Note: The exchange model supplied will be the most comparable one in Philips current inventory. Shipping of your product to Philips implies intent to follow the specified requirements of the warranty and exchange program. Product received by Philips cannot be returned. Replacement product can only be sent if all warranty requirements are met. Failure to follow all requirements can result in delay of exchange process.

EXCLUDED FROM WARRANTY COVERAGE
Your warranty does not cover:
- Shipping charges to return defective product.
- Labor charges for installation or setup of the product, adjustment of customer controls on the product, and installation or repair of antenna systems outside of the product.
- Product repair and/or part replacement because of improper installation, connections to improper voltage supply, abuse, neglect, misuse, accident, unauthorized repair or other cause not within the control of Philips.
- Damage occurring to product during shipping when improperly packaged or cost associated with packaging.
- A product that requires modification or adaptation to enable it to operate in any country other than the country for which it was designed, manufactured, approved and/or authorized, or repair of products damaged by these modifications.
- A product used for commercial or institutional purposes (including but not limited to rental purposes).
- Products lost in shipment and no signature verification of receipt can be provided.
- Products sold AS IS or RENEWED.

WHERE WARRANTY EXCHANGE IS AVAILABLE:
Exchange is available in all countries where Philips officially distributes the product. In countries where Philips does not distribute the product, the local Philips organization will attempt to exchange the product, although there may be a delay if the appropriate product is not readily available, or special customs processes are implied.

FOR EXCHANGE IN THE U.S.A., PUERTO RICO, OR U.S. VIRGIN ISLANDS…
Contact Philips Customer Care Center at:
1-800-531-0039

FOR EXCHANGE IN CANADA…
1-800-661-6162 (French Speaking)
1-800-531-0039 (English or Spanish Speaking)

REPLACEMENT AS PROVIDED UNDER THIS WARRANTY IS THE EXCLUSIVE REMEDY OF THE CONSUMER. PHILIPS SHALL NOT BE LIABLE FOR ANY INCIDENTAL OR CONSEQUENTIAL DAMAGES FOR BREACH OF ANY EXPRESS OR IMPLIED WARRANTY ON THIS PRODUCT. EXCEPT TO THE EXTENT PROHIBITED BY APPLICABLE LAW, ANY IMPLIED WARRANTY OF MERCHANTABILITY OR FITNESS FOR A PARTICULAR PURPOSE ON THIS PRODUCT IS LIMITED IN DURATION TO THE DURATION OF THIS WARRANTY.

Some states do not allow the exclusions or limitation of incidental or consequential damages, or allow limitations on how long an implied warranty lasts, so the above limitations or exclusions may not apply to you. In addition, if you enter into a service contract agreement with the PHILIPS partnership within ninety (90) days of the date of sale, the limitation on how long an implied warranty lasts does not apply.

This warranty gives you specific legal rights. You may have other rights which vary from state/province to state/province.

Philips, P.O. Box 520890, Miami, FL 33152 (402) 536-4171
EL6587E001 / 01-04

English — CONTROL

SUPPLIED ACCESSORIES
– remote control
– USB cable
– video cable
– CD-ROM (USB PC LINK installers)
– AC power cord
– Stand

TOP AND FRONT PANEL (See 1)
1. **LCD Display** – shows the status of the set
2. **[dB]:** – display to indicate bass power.
3. **STANDBY ON** ⏻ – switches the set on/ off.
4. **VOLUME** – adjusts volume level or equalizer level
5. **Source selector** – selects sound source for functions: **CD/ FM / AM / USB PC LINK / GAME AUX.**
6. 🎧 – 3.5 mm stereo headphone jack.

Helpful Hints:
The speakers will be muted when headphones are connected to the set.

7. **OPEN•CLOSE** – press to open/ close CD door
8. **AUDIO (IN Left / Right)** – keeps audio plug in place.
   VIDEO (IN) – keeps video plug in place
9. **ALBUM/PRESET –, +**
   MP3-CD only : – selects previous/next albums.;
   FM/AM : selects previous/next preset stations.
   SEARCH ⏮ , ⏭
   MP3-CD/audio-CD: – skips and searches tracks backward/forward.
   USB PC LINK -skips to the beginning of a previous/ later track.
   FM/AM : - searches radio stations.
   ▶II – starts or pauses CD playback
   ■ – stop CD playback;
   – erases a CD program
10. **IR SENSOR** – infrared sensor for remote control
11. **GAMESOUND** – select sound effects: **BLAST/ PUNCH/ SPEED/ NORMAL** in **GAME AUX** mode
   EQUALIZER – selects bass, mid and treble frequencies.
   PROG
   MP3-CD/audio-CD: – programs tracks and reviews the programmed songs;
   FM / AM : – programs preset radio stations.
   MODE – selects different CD play modes: e.g. REPEAT or SHUFFLE order.
   MAX SOUND – activates or deactivate the optimal mix of various sound features.
12. **USB** – connect the supplied USB cable here to the USB port of your computer.

BACK PANEL (See 1)
13. **Telescopic antenna** – improves FM reception
14. **Battery compartment** – for 8 batteries, type R-20, UM-1 or D-cells
15. **AC MAINS** – inlet for power cord
16. **VIDEO OUT** – connects to the **VIDEO IN** jack on a TV or VCR for viewing or recording.
17. **HANDLE**

Optional stand for vertical mounting (See D)
With the optional stand, you are allowed to mount the set vertically. It helps you arrange your available space more flexibly.
1. Put the stand on a horizontal, vibration-free and stable surface.
2. Take the set by handle, with the AC MAINS at the lower side.
3. Align the handle on the other side with the space in the middle of the stand.
4. Mount the set upright and firmly onto the stand.
5. Fasten the bolt on the stand by pressing it and by rotating it clockwise.

CONTROL

REMOTE CONTROL (See 1)
1. **CD** – selects CD sound source
   TUNER – selects tuner source / wavebands
   USB – selects **USB PC LINK**
   AUX – selects **GAME AUX**
2. ⏻ – switches the set to standby / on if set operating on AC power. (Switches set off only if battery powered)
3. **REPEAT** – -repeat all tracks in USB PC LINK source or selects repeat modes in CD source;
   SHUFFLE – selects shuffle modes in CD/USB PC LINK source;
   MUTE – interrupts/ resumes sound.
4. **VOL ▼, ▲** – adjusts volume or equalizer level.
5. |◀ , ▶| – selects previous/ next tracks in a MP3-CD/audio CD/USB PC LINK playlist;
   ■ – stops CD playback;
   – erases a CD program.
   ▶II – starts or pauses CD playback
   ◀◀ / ▶▶ – searches backwards/ forwards within a MP3-CD/audio CD track.
   – searches radio stations.
6. **EQUALIZER** – selects bass, mid and treble frequencies
   MAX – selects special bass enhancement on/ off
   GAMESOUND – selects sound effects: **BLAST/ PUNCH/ SPEED/ NORMAL** in game mode
7. **ALBUM/PRESET –, +**,
   MP3-CD only : – selects previous/ next albums.
   Tuner : – selects previous/next preset station.

POWER SUPPLY
Whenever convenient, use the power supply to conserve battery life. Make sure you remove the power cord from the set and wall jack before inserting batteries.

BATTERIES
Using batteries (not included)
Main set (See A)
- Insert 8 batteries, type **R-20**, **UM-1** or **D-cells**, (preferably alkaline) with the correct polarity.

POWER SUPPLY

Remote control (See B)
- Insert 2 batteries, type **AAA**, **R03** or **UM4** (preferably alkaline).

Helpful Hints:
- *Incorrect use of batteries can cause electrolyte leakage and will corrode the compartment or cause the batteries to burst.*
- *Do not mix battery types: e.g. alkaline with carbon zinc. Only use batteries of the same type for the set.*
- *When inserting new batteries, do not try to mix old batteries with the new ones.*
- ***Batteries contain chemical substances, so they should be disposed of properly.***

USING AC POWER
1. Check if the AC power supply, as shown on the ***type plate located on the bottom of the set***, corresponds to your local power supply. If it does not, consult your dealer or service center.
2. If your set is equipped with a voltage selector, adjust the selector so that it matches with the local power supply.
3. Connect the power cord to the wall jack and the set is now ready for use.

Helpful Hints:
– To disconnect the power supply, unplug the set from the wall jack.
– Disconnect the power supply to protect your set during heavy thunderstorms.

POWER-SAVING AUTOMATIC STANDBY
As a power-saving feature, the system automatically switches to standby 15 minutes after MP3-CD/CD has reached the end and no control is operated.

The type plate is located on the bottom of the set.

BASIC FUNCTIONS

SWITCHING ON AND OFF
1. Press **STANDBY ON** ⏻ on the set to switch on (or press ⏻ on the remote control).
2. Press the **Source selector** once or more to select your desired function: **CD, FM, AM, USB PC LINK, GAME AUX.**
3. Press **STANDBY ON** ⏻ on the set to switch off. (or press ⏻ on the remote control to switch the set to standby mode)

Helpful Hints:
– The tone, sound settings, tuner presets and the volume level (up to a maximum volume level of VOL 20) will be retained in the set's memory.

ADJUSTING VOLUME AND SOUND (See 2)
- Adjust the volume with the **VOLUME** control.
  → Display shows the volume level VOL and a number from 0-32.

MAX SOUND
To enhance the bass response: press **MAX SOUND** once or more to switch on / off.
→ **MAX SOUND**-key backlight lights up when **MAX SOUND** is turned on.

Helpful Hints:
*– **MAX SOUND** can be used when you play FM, AM, CD, USB PC LINK and GAME AUX source.*
*– Some discs might be recorded in high modulation, which causes a distortion at high volume. If this occurs, deactivate **MAX SOUND** or reduce the volume.*

EQUALIZER
1. To adjust the bass, mid and treble frequencies press **EQUALIZER** once or more;
2. Rotate **VOLUME** within 3 seconds to adjust each level.
   → Display briefly shows BASS , MID , or HIGH level **(-5 to +5)** or VOL .

Helpful Hints:
*– **EQUALIZER** can be used during FM, AM, CD, USB PC LINK and GAME AUX source.*
*– To prevent sound interference the bass control options operate exclusively. You cannot combine the bass from **EQUALIZER** with **MAX SOUND**.*

GAMESOUND
To adjust the game sound, press **GAMESOUND** once or more to select your option.
→ Display briefly shows BLAST , PUNCH , SPEED or NORMAL.

Helpful Hints:
*– **GAMESOUND** is only available when you play in **GAME AUX** source.*

How to MUTE the sound
1. Press **MUTE** on the remote control to interrupt sound reproduction instantly.
   → Playback continues without sound and the display flashes MUTE .
2. To reactivate sound reproduction you can:
   – press **MUTE** again;
   – adjust the volume controls;
   – change to another source.

The set complies with the FCC-Rules, Part 15 and with 21 CFR 1040.10. Operation is subject to the following two conditions:
1. This device may not cause harmful interference, and
2. This device must accept any interference received, including interference that may cause undesired operation.

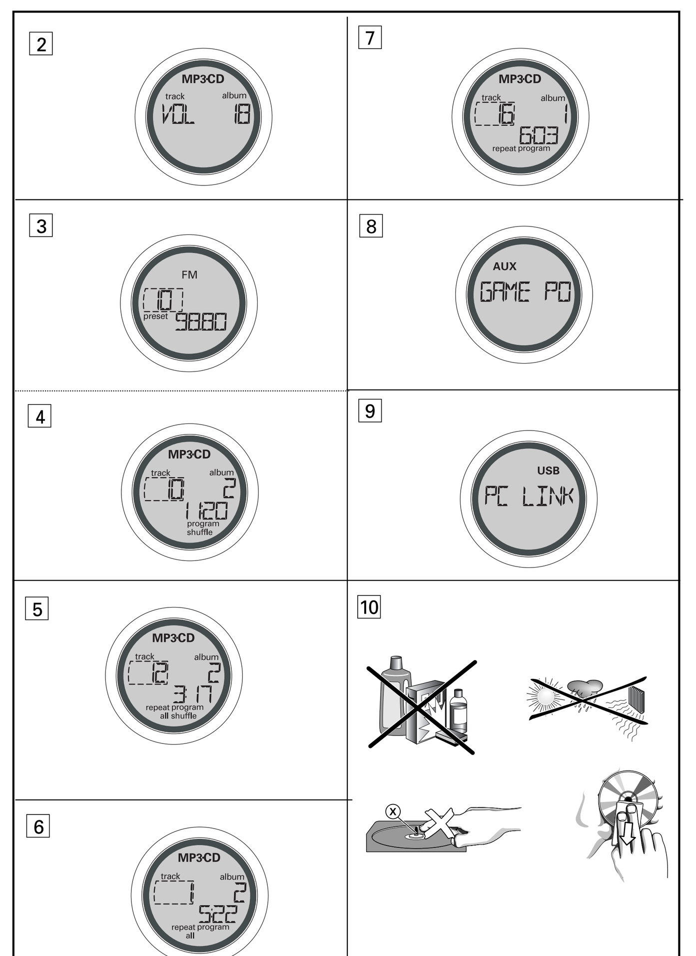

PHILIPS CONSUMER ELECTRONICS
NORTH AMERICA
Knoxville, Tennessee 37914-1810, U.S.A.

Meet Philips at the Internet
http://www.philips.com

English
Français
Español

AZ 2538

CLASS 1
LASER PRODUCT

Printed in China

PHILIPS

LC/bk-0417-00-A

Retournez rapidement votre carte d'enregistrement de garantie pour profiter pleinement de votre achat.

L'enregistrement de votre modèle auprès de PHILIPS confirme votre éligibilité à tous les bénéfices mentionnés ci-dessous. N'oubliez donc pas de remplir votre carte d'enregistrement de garantie et de nous la retourner le plus tôt possible afin d'assurer :

***Preuve d'achat**
Retournez la carte d'enregistrement ci-incluse afin de garantir que la date d'achat de votre produit sera classée dans nos dossiers et éviter ainsi le besoin de remplir d'autres formulaires afin d'obtenir votre service de garantie.

***Avis sur la sécurité des produits**
En enregistrant votre produit, vous serez avisé - directement par le fabriquant - de toutes défectuosités compromettant la sécurité ou de tout retrait du produit du marché.

***Bénéfices additionnels de l'enregistrement du produit**
L'enregistrement de votre produit garantit que vous bénéficierez de tous les privilèges auxquels vous avez droit y compris des offres-rabais spéciales.

Sachez reconnaître ces symboles de **sécurité**

AVIS
RISQUE DE CHOCS ÉLECTRIQUES NE PAS OUVRIR
Attention: Afin de prévenir le risque de chocs électriques ne pas retirer les vis. Toute réparation devrait être confiée à un personnel qualifié.

Ce symbole « d'éclair » s'applique aux matériaux non isolés présents dans votre appareil et pouvant causer un choc électrique. Pour assurer la sécurité des membres de votre famille, veuillez ne pas enlever le couvercle de votre produit.

Les « points d'exclamation » ont pour but d'attirer votre attention sur des caractéristiques à propos desquelles vous devez lire soigneusement la documentation accompagnant l'appareil afin d'éviter tout problème d'exploitation ou d'entretien.

À l'usage du client
Entrez ci-dessous le numéro de série qui se trouve à l'arrière du boîtier du dispositif. Conservez ces informations pour référence ultérieure.

No. de modèle : ____________________

No. de série : ____________________

AVERTISSEMENT : Afin de réduire les risques d'incendie ou de choc électrique, ne pas exposer cet appareil à la pluie ou à l'humidité et les objets remplis de liquide, comme les vases, ne doivent pas être placés sur le dessus de l'appareil.

ATTENTION : Pour éviter les chocs électriques, introduire la lame la plus large de la fiche dans la borne correspondante de la prise et pousser à fond.

CONSIGNES DE SÉCURITÉ IMPORTANTES

1. **Lisez ces instructions.**
2. **Conservez ces instructions.**
3. **Respectez les avertissements.**
4. **Suivez toutes les instructions.**
5. **N'utilisez pas cet appareil à proximité d'une source d'eau.**
6. **Nettoyez l'appareil uniquement avec un chiffon sec.**
7. **N'obstruez aucun orifice de ventilation. Installez l'appareil selon les instructions du fabricant.**
8. **N'installez pas l'appareil près d'une source de chaleur** comme par exemple des radiateurs, bouches de chaleur, cuisinières, ou autres appareils (même des amplificateurs) dégageant de la chaleur.
9. **Ne détruisez pas la** incorporée dans la prise de terre ou prise polarisée fournie. Une prise polarisée est dotée de deux lames dont une plus large que l'autre. Une prise de terre est dotée de deux fiches semblables et d'une troisième, plus large, qui assure la mise à la terre pour votre sécurité. Si la prise fournie ne convient pas à la prise murale dont vous disposez, consultez un électricien pour remplacer et adapter votre prise murale. (Prise polarisée C.A.)
10. **Protégez le cordon d'alimentation** pour éviter de marcher dessus ou de le pincer particulièrement aux endroits des prises, mâles et femelles, et au point de raccordement sur l'appareil lui-même.
11. **Utilisez uniquement des accessoires ou options** recommandés par le fabricant.
12. **Utilisez uniquement un meuble sur roulettes,** un support, un pied, une étagère ou une table de type recommandé par le fabricant. Si vous utilisez un meuble sur roulettes, veillez à le déplacer avec précaution afin d'éviter tout accident corporel si l'équipement se renversait.
13. **Débranchez l'appareil** pendant les orages ou s'il doit rester inutilisé pendant une période de temps prolongée.
14. **Pour toute réparation,** faites appel à un personnel qualifié. Une réparation sera nécessaire si l'appareil a subi des dommages tels que détérioration du cordon d'alimentation ou de la prise, liquide renversé sur l'appareil, ou encore si un objet est tombé dessus, si l'appareil a été exposé à la pluie ou à l'humidité, s'il ne fonctionne pas cor rectement ou s'il a fait une chute.
15. **PRÉCAUTION d'emploi des piles** – Afin d'éviter toute fuite des piles qui risquerait de causer des blessures corporelles, des dommages matériels, ou d'endommager l'appareil :
   - Installez **toutes** les piles correctement, **+** et **-** tels qu'indiqués sur l'appareil.
   - Ne mélangez pas les piles (pas de piles **neuves** avec des **usagées** ou de piles au **carbone** avec des **alcalines**, etc.).
   - Enlevez les piles lorsque l'appareil reste inutilisé pendant une longue période.
16. **Cet appareil ne doit pas être exposé à des éclaboussures.**
17. **N'exposez pas cet appareil à sources de problème potentielles** (objets remplis de liquide, bougies allumées, etc.).
18. Ce produit peut contenir du plomb et du mercure. L'élimination de ces matières est réglementée pour protéger l'environnement. **Pour savoir comment les éliminer ou les recycler, contactez les autorités locales [ou Electronic Industries Alliance : www. eiae.org].**

EL 6475-F005: 04/01

Symbole d' un appareil de classe II ☐
Ce symbole indique que l'appareil est équipé d'un système à double isolation.

GARANTIE LIMITÉE PHILIPS

Échange gratuit de un (1) an sur les produits

PHILIPS CONSUMER ELECTRONICS garantit ce produit contre tout défaut de matière ou de main d'oeuvre, sous réserve de toutes les conditions énoncées, comme suit :

PREUVE D'ACHAT :
Vous devez fournir une preuve de la date d'achat afin de bénéficier du service d'échange pour votre produit. Un reçu ou tout autre document faisant preuve de la date d'achat du produit et du détaillant agréé est considéré comme une preuve d'achat.

COUVERTURE :
La protection offerte par la garantie commence le jour où vous avez acheté votre produit. Pour une période de un (1) an à partir de la date d'achat, s'il est déterminé que le produit est défectueux, Philips s'engage à échanger le produit défectueux pour un produit neuf ou remis à neuf, à son choix, gratuitement. Le produit de remplacement n'est couvert que pour la période de garantie du produit d'origine. Lorsque la garantie du produit d'origine arrive à terme, la garantie sur tous les produits remplacés expire également. Vous devez expédier le produit à Philips pour l'échanger, vous êtes responsable des frais d'expédition à Philips. Philips s'engage à payer les frais d'expédition pour renvoyer votre produit à votre domicile.

Remarque : Le modèle d'échange fourni sera le modèle le plus comparable dans l'inventaire actuel de Philips. L'expédition de votre produit à Philips implique l'intention de respecter les exigences spécifiques de la garantie et du programme d'échange. Les produits reçus par Philips ne peuvent pas être retournés. Un produit de remplacement ne pourra être envoyé que si toutes les exigences de la garantie ont été respectées. Tout manquement de répondre à toutes les exigences pourra entraîner un délai dans la procédure d'échange.

EXCLUSIONS DE LA GARANTIE
Votre garantie ne couvre pas :
- les frais d'expédition pour le renvoi du produit défectueux.
- les frais de main d'oeuvre pour l'installation ou la configuration du produit, le réglage des commandes sur le produit du client ainsi que l'installation ou la réparation du système d'antenne externe au produit.
- la réparation du produit et/ou le remplacement des pièces à cause d'une mauvaise installation, d'un raccordement à une alimentation électrique incorrecte, d'un emploi abusif, d'une négligence, d'un mauvais usage, d'un accident, d'une réparation non autorisée ou de toute autre cause non contrôlable par Philips.
- tout dommage au produit lors de l'expédition lorsque celui-ci n'a pas été emballé correctement ou tout frais associé à l'emballage.
- un produit nécessitant une modification ou adaptation afin de permettre l'utilisation dans tout pays autre que celui pour lequel il était désigné, fabriqué, approuvé et/ou autorisé ou toute réparation du produit endommagé par ces modifications.
- un produit utilisé à des fins commerciales ou institutionnelles (y compris mais non de façon limitative les fins de location).
- un produit perdu lors de l'expédition sans preuve signée de la réception.
- un produit vendu TEL QUEL ou RÉNOVÉ.

OÙ ÉCHANGER LE PRODUIT :
Le service d'échange est disponible dans tous les pays où le produit est distribué officiellement par Philips. Dans le cas où Philips n'est pas distributeur du produit dans votre pays, l'organisme de service Philips local tentera d'échanger le produit, bien qu'il y ait possibilité d'un délai si le produit approprié n'est pas disponible tout de suite ou si des procédures de douane spéciales sont nécessaires.

POUR ÉCHANGER UN PRODUIT AUX ÉTATS-UNIS, À PORTO RICO OU AUX ÎLES VIERGES AMÉRICAINES …
Communiquez avec le centre de service à la clientèle de Philips au :
1-800-531-0039

POUR ÉCHANGER UN PRODUIT AU CANADA…
1-800-661-6162 (pour un service en français)
1-800-531-0039 (pour un service en anglais ou en espagnol)

LE REMPLACEMENT CONFORMÉMENT À CETTE GARANTIE CONSTITUE LE SEUL REMÈDE POUR LE CONSOMMATEUR. PHILIPS N'EST AUCUNEMENT RESPONSABLE DE TOUT DOMMAGE ACCESSOIRE OU INDIRECT RÉSULTANT DE LA VIOLATION DE TOUTE GARANTIE EXPRESSE OU IMPLICITE SUR CE PRODUIT. SAUF DANS LA MESURE INTERDITE PAR LES LOIS APPLICABLES, TOUTE GARANTIE IMPLICITE DE QUALITÉ LOYALE ET MARCHANDE OU D'UTILITÉ PARTICULIÈRE DU PRODUIT EST LIMITÉE DANS LE TEMPS À LA DURÉE DE CETTE GARANTIE.

Certains états ne reconnaissent pas l'exclusion ou la limitation de la responsabilité pour dommages indirects ou accessoires, ou autorisent des limitations sur la durée d'une garantie implicite, il est donc possible que les limitations ou exclusions mentionnées ci-dessus soient sans effet dans votre cas. En outre, si vous concluez une entente de contrat de service avec la société PHILIPS dans les quatre-vingt-dix (90) jours suivant la date d'achat, la limitation sur la durée de la garantie implicite ne s'applique pas.

Cette garantie vous donne des droits légaux spécifiques. Il est possible que vous bénéficiiez de droits supplémentaires variant d'un état/province à l'autre.

Philips, P.O. Box 520890, Miami, FL 33152 (402) 536-4171
EL6587F001 / 01-04

DIGITAL TUNER

Tuning to stations (See 3)
1. Press **STANDBY ON** ⏻ to on, then press **Source selector** once or more to select **FM/AM** (or press **TUNER** once or more on the remote control).
   → Display: shows TUNER briefly followed by waveband, frequency, and preset station number if already stored.
2. **Tuning to stations**: you can tune to your stations manually or by automatic search tuning: Press down on ⏮ or ⏭ (◀◀ or ▶▶ on the remote control) and release button when the frequency in the display starts running.
   → The radio automatically tunes to a station of sufficient reception. Display shows SEARCH during automatic tuning.
3. Repeat step 2 if necessary until you find the desired station.
- To tune to a weak station, press ⏮ or ⏭ briefly and repeatedly until you have found optimal reception.

Helpful Hints:
To improve radio reception:
– For **FM**, extend, incline and turn the telescopic antenna. Reduce its length if the signal is too strong.
– For **AM**, the set uses a built-in antenna. Direct this antenna by turning the whole set.

Programming tuner stations:
You can store up to a total of 30 radio stations in the memory, manually or automatically (Autostore).

Autostore
Automatic programming will start from preset 1 or a chosen preset number. The set will only program stations which are not in the memory already.
1. Press **ALBUM/PRESET –/+** once or more to select the preset number where programming should start.

Helpful Hints:
– If no tuner preset number is selected, default is preset 1 and all your presets will be erased.

2. Press **PROG** for 4 seconds or more to activate auto store programming.
   → Display: AUTOSTORE is shown and available stations are programmed in order of waveband **FM**, followed by **AM.**
3. The first preset station will then be played after all stations are stored automatically.

Manual programming
1. Tune to your desired station (see **Tuning to stations**).
2. Press **PROG** to activate programming.
   → Display: Program flashes.
3. Press **ALBUM/PRESET –/+** once or more to allocate a number from 1 to 30 to this stations.
4. Press **PROG** again to confirm.
   → Display: shows the preset number, waveband and the frequency of the preset station.

ABOUT MP3

About MP3
The music compression technology MP3 (MPEG Audio Layer 3) reduces the digital data of an audio CD significantly while maintaining CD-like sound quality.

How to get music files
Either download legal music files from the internet to your computer hard disc or create them from your own audio CDs. For this, insert an audio CD into your computer´s CD-ROM drive and convert the music using an appropriate encoder software. To achieve a good sound quality, a bit rate of 128 kbps or higher is recommended for MP3 music files.

How to make a CD-ROM with MP3 files
Use your computer´s CD burner to record ("burn") the music files from your hard disc on a CD-ROM.

Helpful Hints:
– For details on using MP3 encoder and writing software, please refer to the operating instructions of the software.
– Make sure that the file names of the MP3 files end with .mp3.
– Total number of music files and albums: around 350 (with a typical file name length of 20 characters)
– The number of music files that can be played depends on the length of the file names. With short file names more files will be supported.

MP3-CD/CD PLAYER

IMPORTANT !
This set does not play/support the following file formats:
– Word documents **.doc** or MP3 files with extension **.dlf.**
– **Playlist files** (e.g. .m3u, .pls of WMA, AAC, Winamp, Sonic, RealJukebox, Ms Mediaplayer 7.0, MusicMatch).
– Recordings created on **PacketWriting** and **Package Writing**.

Playing a CD
This CD player plays Audio Discs including CD-R(W)s and MP3 CD-ROMs. Do not try to play a CD-I, CDV, VCD, DVD or computer CD.
1. Press **STANDBY ON** ⏻ once or more to on,
2. Select **CD** source.
3. Press **OPEN•CLOSE** to open the CD door.
   → CD OPEN is displayed when the CD door is open.
4. Insert a CD with the printed side facing up and press down on **OPEN•CLOSE** to close the CD door.
   → Display shows READ and later, the total track/album number and total playback time.
5. Press **▶II** to start playback.
   → Display shows : current track/album number and elapsed playing time

Helpful Hints:
– Depending on the track type, CD or MP3 will appear on the display during playback.
– Album number is only shown for MP3 files.

To pause playback
- Press **▶II**.
  → the elapsed playing time flashes.
- Press **▶II** again to resume play.

To stop playback
- Press **■**.
  → Display shows :the total track/album number and total playback time

Helpful Hints:
The MP3-CD/audio CD playback will also stop when:
– the CD door is opened
– the CD has reached the end
– you select an other sound source.

Selecting a different track
During playback
- Press **SEARCH** ⏮ or ⏭ (|◀ or ▶| on the remote control) once or repeatedly until the desired track number appears in the display.

During stop or pause
- Press **▶II** to start playback after your desired track is selected.

Helpful Hints:
*– To find a MP3 track, you can first press **ALBUM/PRESET –/+** to select the desired album.*

Searching for a passage within a track
1. During playback, press and hold **SEARCH** ⏮ or ⏭.(◀◀ or ▶▶ on the remote control).
2. When you recognize the passage you want, release ⏮ or ⏭ (◀◀ or ▶▶ on the remote control).
   → Normal playback continues from this position.

Different playing modes: SHUFFLE and REPEAT (See 4 - 7)
You can select and change the various play modes before or during playback. The play modes can also be combined with PROGRAM.

shuffle - tracks of the entire CD/ program are played in random order
repeat all shuffle - repeats the entire CD/ program continuously in random order
repeat all - repeats the entire CD/ program
repeat - plays the current track continuously

To select a playing mode
- Press **MODE** once or more.(**SHUFFLE** / **REPEAT** on the remote control).
- Press **▶II** to start playback if in the stop position.

To return to normal playback
- press **MODE** repeatedly until the various modes are no longer displayed.

Helpful Hints:
– When you press ■, the selected playing mode is also cancelled.

MP3-CD/CD PLAYER

Programming track numbers
You can store up to 20 tracks to play in a program. A single track may be stored more than once in the program.
1. Press ■ to stop playback
2. Press **SEARCH** ⏮ or ⏭ on the set to select your desired track number (|◀ , ▶| on the remote control)

Helpful Hints:
*– To find a MP3 track, you can press **ALBUM/PRESET –/+** to select the desired album.*

3. Press **PROG**
   → Display shows: Program and the selected track number. PROG and the number of tracks stored appear briefly.
4. Repeat steps **2-3** to select and store all desired tracks.
5. To start playback of your disc program, press **▶II** .

Helpful Hints:
*– During normal playback, you can press **PROG** to add a current track to your program list.*
*– SELECT TRACK appears if you press **PROG** and there is no track selected.*
– FULL appears if you try to store more than 20 tracks.

Reviewing the program
- In the stop position, press and hold down **PROG** for a while until the display shows all your stored track numbers in sequence.

Helpful Hints:
– Display shows : NO PROG if there is no track programmed.

GAMESOUND

Clearing a program
You can erase the contents of the memory by:
- Press ■ :
  – Once, if in the stop position;
  – Twice, during playback.
- Press **STANDBY ON** ⏻;
- Select another sound source;
- open the CD door

→ CLEAR displayed briefly, and Program disappears.

PLAYING WITH GAMESOUND (See 8):
1. Press **Source selector** once or more on the set to select the **GAME AUX** function (**AUX** on the remote control)
   → Display scrolls : GAME PORT
2. Connect your console to the cinches on the top of the set **AUDIO (IN Left / Right)** and **VIDEO (IN)**.
3. Press **GAMESOUND** once or more to select your game sound option.
   → Display briefly shows BLAST , PUNCH , SPEED or NORMAL.

Connecting other equipment to your system
Use the supplied video cable to connect the **VIDEO OUT** terminal on the back of the set to **VIDEO IN** on a TV or VCR for viewing or recording.

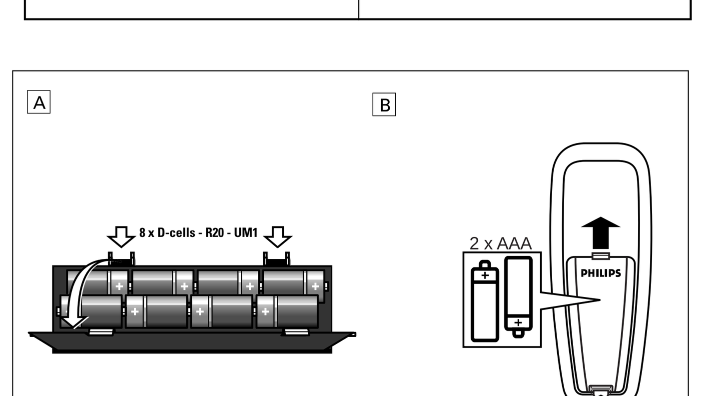

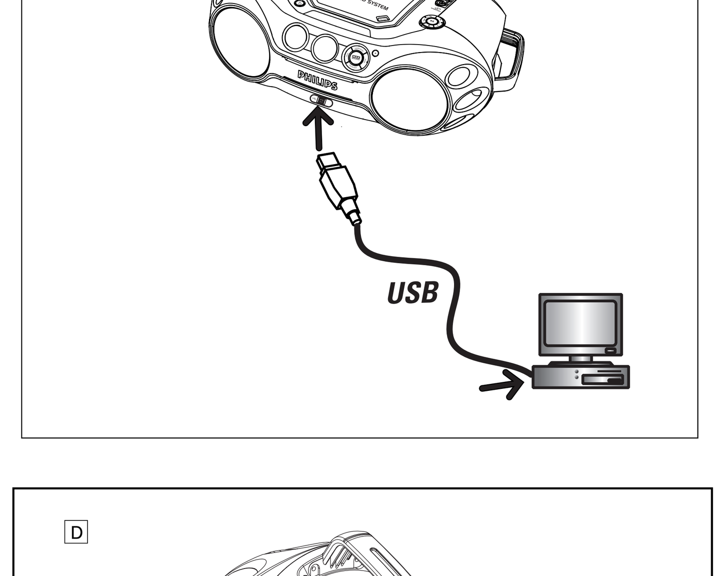

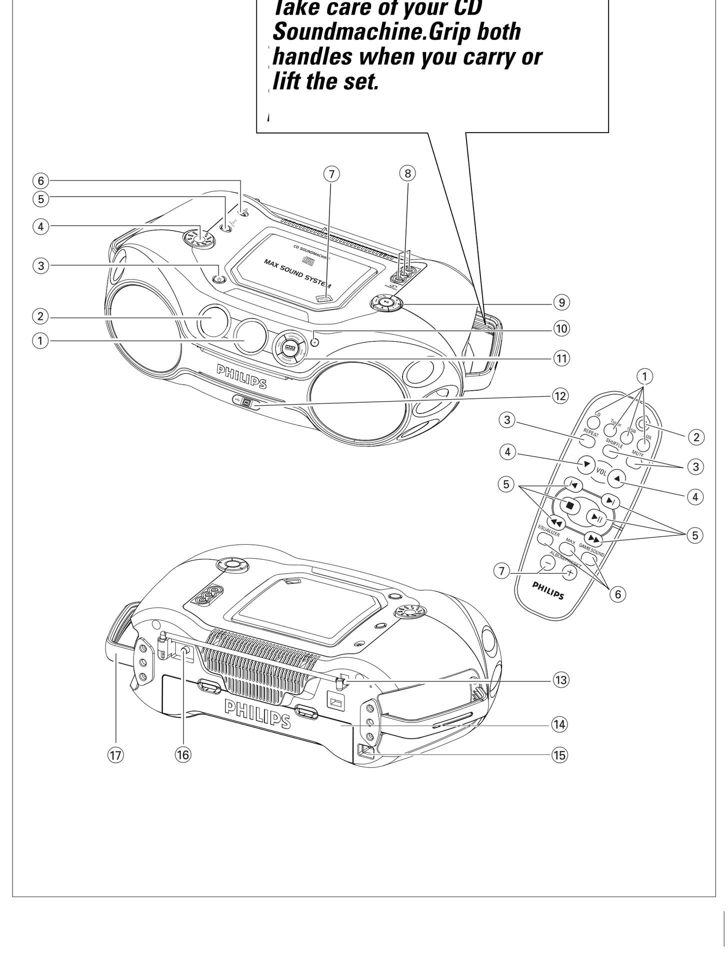

Devuelva su tarjeta de registro de producto hoy mismoy obtenga lo mejor de su compra.

Al registrar su modelo con PHILIPS usted cumplirá con los requisitos para obtener todos los valiosos beneficios que se indican a continuación, ¡no se los pierda! Llene y devuelva su tarjeta de registro del producto ahora mismo para garantizar:

***Comprobante de Compra**
La devolución de la tarjeta incluida garantiza que se archive la fecha de compra, de modo que no necesitará más papeleo para obtener el servicio de garantía.

***Seguridad del producto Notificación**
Al registrar su producto, recibirá la notificación (directamente del fabricante) en el raro caso de un retiro de productos o de defectos en la seguridad.

***Beneficios adicionales de la propiedad del producto**
Registrar su producto garantiza que recibirá todos los privilegios a los cuales tiene derecho, incluyendo las ofertas especiales para ahorrar dinero.

Conozca estos símbolos de ***seguridad***

AVISO
RIESGO DE CHOQUE ELÉCTRICO NO ABRIR
Atención: Para reducir el riesgo de choque eléctrico, no quite la tapa (o el panel posterior). En su interior no hay piezas que el usuario pueda reparar. Para servicio diríjase a personel calificado.

Este "relámpago" indica material no aislado dentro de la unidad que puede causar una descarga eléctrica. Para la seguridad de todos en su hogar, por favor no retire la cubierta del producto.

El "signo de exclamación" llama la atención hacia funciones sobre las que debería leer con atención en la literatura adjunta para evitar problemas operativos y de mantenimiento.

Sólo para uso del cliente
Escriba a continuación el Nº de serie, el cual se ubica en la parte posterior del gabinete. Guarde esta información para futura referencia.

Nº de modelo. ____________________

Nº de serie. ____________________

ADVERTENCIA Para reducir el riesgo de incendios o de descarga eléctrica, este aparato no se debe exponer a la lluvia ni a la humedad, y no se le deben colocar encima objetos llenos de líquido como jarrones.

PRECAUCIÓN: Para evitar descargas eléctricas, haga que la paleta ancha del enchufe coincida con la ranura ancha e introdúzcala hasta el fondo.

INSTRUCCIONES IMPORTANTES DE SEGURIDAD

1. **Lea estas instrucciones.**
2. **Conserve estas instrucciones.**
3. **Lea todos los avisos.**
4. **Siga todas las instrucciones.**
5. **No utilice este aparato cerca del agua.**
6. **Para limpiar el aparato utilice sólo un trapo seco.**
7. **No tape las aperturas de ventilación. Proceda a su instalación de acuerdo con las instrucciones del fabricante.**
8. **No instale el equipo cerca de fuentes de calor** – Como radiadores, calentadores, estufas o cualquier otro aparato (incluyendo los amplificadores) generador de calor.
9. **No anule la seguridad de la clavija de corriente** (ya sea de tipo polarizado o con toma de tierra). Las clavijas polarizadas tienen dos patillas, una más ancha que la otra. Las que disponen de toma de tierra tienen dos patillas y una tercera que es la de conexión a tierra. Tanto la patilla más ancha como la toma de tierra han sido incorporadas a la clavija para su seguridad personal. Si la clavija suministrada con el equipo no es compatible con su toma de corriente, consulte a un electricista para sustituir la toma de corriente obsoleta. (Clavija polarizada de CA)
10. **Proteja debidamente el cable impidiendo** que pueda pisarse o incluso perforarse, especialmente en la parte más próxima a la clavija y en el punto de salida del equipo.
11. **Utilice exclusivamente aquellos dispositivos/ accesorios** recomendados por el fabricante.
12. **Coloque el equipo exclusivamente** sobre aquellos carros, bases, trípodes, soportes o mesas especificados por el comerciante o vendidos con el equipo. Cuando utilice un carro, tenga cuidado al desplazar el conjunto carro/ equipo par a evitar posibles daños por vuelco.
13. **Desenchufe el aparato** durante tormentas eléctricas o cuando no vaya a ser utilizado durante largo tiempo.
14. **Confíe el mantenimiento y las reparaciones** a personal técnico especializado. El equipo deberá repararse siempre que haya resultado dañado dede alguna manera, como por ejemplo por daños en el cable o en la clavija, por derrame de líquido sobre el equipo, por objetos que hubieran podido introducirse en su interior, por exposición del equipo a la lluvia o a ambientes húmedos, cuando el equipo no funcione con normalidad o cuando hubiera sufrido algún tipo de caída.
15. **Uso de las pilas – ADVERTENCIA:** Para prevenir escapes en las pilas, que pueden ocasionar lesiones físicas, daños a su propiedad o dañar la unidad:
   - Instale **todas** las pilas correctamente, **+** y **-** como está marcado en la unidad.
   - No mezcle las pilas (**viejas** con **nuevas** o **de carbono** y **alcalinas**, etc.).
   - Extraiga las pilas cuando no vaya a usar la unidad durante largo tiempo.
16. **El aparato no debe exponerse a goteos ni salpicaduras.**
17. **No coloque nada que pueda ser peligroso sobre el aparato** (por ejemplo, objetos llenos de líquido, velas encendidas).
18. Ese producto puede contener el plomo y mercurio. La eliminación de este material puede estar regulada debido a consideraciones medioambientales. **Para obtener información sobre la eliminación o reciclaje de material, póngase en contacto con las autoridades locales [o con la Electronic Industries Alliance : www. eiae.org].**

EL 6475-S005: 04/01

Símbolo del equipo Clase II ☐
Este símbolo indica que la unidad tiene un sistema doble de aislamiento.

GARANTÍA LIMITADA PHILIPS

Cambio gratuito del producto hasta un (1) año

PHILIPS CONSUMER ELECTRONICS garantiza este producto contra defectos en el material o en la mano de obra, sujeto a las condiciones que se establecen a continuación:

COMPROBANTE DE COMPRA:
Para cambiar el producto, debe presentar un comprobante de la fecha de su compra. Se considera como tal comprobante un recibo de venta o algún otro documento que indique tanto el producto y la fecha en que lo compró, como también el distribuidor minorista autorizado.

COBERTURA:
La cobertura de la garantía comienza el día en que usted compra su producto. Si se determina que el producto tiene defectos, Philips cambiará sin ningún costo el producto defectuoso por uno nuevo o reacondicionado, según sea su criterio, durante un período de un (1) año desde la fecha de compra. El producto de reemplazo está cubierto sólo por el período de garantía del original. Cuando expira la garantía de éste, también expira la de todos los productos reemplazados. Cuando deba enviar el producto a Philips para que lo cambien, usted deberá pagar los costos del envío. Philips pagará los costos de envío al regresarle el producto.

Nota: El modelo por el que se cambie el producto será el de mayor similitud en el inventario actual de Philips. El envío de su producto a Philips implica la intención de seguir los requisitos que especifica el programa de garantía y de cambio. No se puede devolver el producto que reciba Philips. El producto de reemplazo sólo se puede enviar si se cumplen todos los requisitos de la garantía. El incumplimiento de tales requisitos puede ocasionar el retardo en el proceso de cambio.

SIN COBERTURA DE GARANTÍA
Su garantía no cubre:
- Los costos de envío al devolver el producto defectuoso.
- Los costos de mano de obra por la instalación o preparación del producto, el ajuste de controles del cliente en el producto y la instalación o reparación de los sistemas de antena externos al producto.
- La reparación del producto y/o el reemplazo de piezas debido a la instalación inadecuada, a conexiones hechas a un suministro de voltaje inadecuado, al abuso, descuido, mal uso, accidentes, reparaciones no autorizadas u otras causas que no se encuentren en control de Philips.
- Los daños al producto durante el envío cuando el empaque no ha sido el adecuado o los costos asociados con el empaque.
- Un producto que requiera modificación o adaptación para permitir su operación en cualquier país que no sea el país para el que se diseñó, fabricó, aprobó y/o autorizó o la reparación de productos dañados por estas modificaciones.
- Un producto que se use para propósitos comerciales o institucionales (lo que incluye, entre otros, los de alquiler).
- La pérdida de los productos en el traslado y cuando no se pueda proporcionar una firma que verifique el recibo.
- Los productos vendidos TAL COMO ESTÁN o RENOVADOS.

DÓNDE SE ENCUENTRA DISPONIBLE EL CAMBIO POR GARANTÍA:
El cambio se encuentra disponible en todos los países en que Philips distribuya oficialmente el producto. En los países en que Philips no distribuya el producto, la organización Philips local intentará cambiar el producto, aunque puede haber un retardo si no se dispone de inmediato del producto adecuado o si se necesitan procesos especiales de aduana.

PARA REALIZAR CAMBIOS EN EE.UU., PUERTO RICO O EN LAS ISLA VÍRGENES DE EE.UU…
Comuníquese con el Centro de Atención al Cliente al:
1-800-531-0039

PARA REALIZAR CAMBIOS EN CANADÁ…
1-800-661-6162 (si habla francés)
1-800-531-0039 (si habla inglés o español)

EL REEMPLAZO, SEGÚN LO DISPONE ESTA GARANTÍA, ES LA SOLUCIÓN EXCLUSIVA PARA EL CLIENTE. PHILIPS NO SERÁ RESPONSABLE DE LOS DAÑOS CASUALES O IMPORTANTES QUE INFRINJAN ALGUNA GARANTÍA EXPRESA O IMPLÍCITA SOBRE ESTE PRODUCTO. CON EXCEPCIÓN DE LO QUE PROHÍBA LA LEY VIGENTE, TODA GARANTÍA IMPLÍCITA DE COMERCIABILIDAD Y ADECUACIÓN PARA UN PROPÓSITO PARTICULAR EN ESTE PRODUCTO ESTÁ LIMITADA EN DURACIÓN A LO QUE ESPECIFIQUE ESTA GARANTÍA.

Algunos estados no permiten las exclusiones o la limitación de los daños casuales o importantes, ni permiten limitaciones sobre la duración de la garantía implícita, de modo que es posible que las limitaciones o exclusiones anteriores no se apliquen a usted. Además, si usted celebra un contrato de servicio con la sociedad PHILIPS en un plazo de noventa (90) días desde la fecha de venta, no se aplicará la limitación sobre la duración de la garantía implícita.

Esta garantía le otorga derechos legales específicos. Usted puede tener otros derechos que varían entre los diferentes estados y provincias.

Philips, P.O. Box 520890, Miami, FL 33152 (402) 536-4171
EL6587S001 / 01-04

USB PC LINK

USB PC LINK
Quick Setup Guide
PC system requirements
– USB port with Windows 98 SE / ME/ 2000/ XP
– Intel Pentium MMXX200 or higher
– CD-ROM drive

Installing MusicMatch software

USB PC LINK installer disc 7.1 (for Windows 98SE/ME/2000/XP) :
1. Use the supplied USB cable to connect the set to the USB port on your computer. **(See C)**
2. Press **Source selector** (**USB** on the remote control) once or more to select **USB PC LINK**.
3. Turn on your PC then insert the supplied USB PC LINK installer disc in the PC's CD-ROM drive. This application software can also be downloaded from **http://www.audio.philips.com**.

IMPORTANT!
Please use this customized MusicMatch software for your USB PC Link application. Remember to un-install all other MusicMatch jukebox software first from your PC system (if available).

4. The installation guide will appear automatically. If it does not, go to the CD-ROM drive in **Windows Explorer** and double click on the **USB PC LINK.exe**. Then perform the following steps:
   – Select your desired language from the list.
   – Select & install **installer driver**.
   – Select & install **installer MusicMatch jukebox**.

For Windows 98 SE only
– While installing the **installer driver**, insert **Windows 98 SE** setup disc as prompted by your PC.
– After the **installer driver** is successfully installed, eject the **Windows SE** setup disc and restart your computer as prompted.
– Insert the supplied **USB PC LINK** installer disc again.
– Proceed to the installation of **installer MusicMatch jukebox** and others.

5. Launch **MUSICMATCH JUKEBOX** and create your own playlist of favorite songs by dragging and dropping the music track from anywhere on your PC into the playlist window.

Helpful Hints:
*-- If you encounter any problem using the USB PC LINK, please refer to the FAQ (Frequently Asked Questions) stored in your USB PC LINK installer disc or visit **www.audio.philips.com** for the latest FAQ updates .*

After setup, refer to "Connecting to USB PC Link" for details on the USB PC LINK operations.

Enable digital CD audio output
Before playing CDs on your PC's CD-ROM drive, it is necessary to configure your PC's hardware as follows
1. **For Windows ME/2000/XP**
   Enter the system control panel menu and select : '**Sounds and Multimedia**', '**Hardware**' tab, CD-ROM drive, '**Properties**' button, '**Properties**' tab.
   For Windows 98SE
   Enter the system control menu and select : '**Multimedia**', '**CD Music**' tab.

Connecting to USB PC Link (See 9)
The USB PC LINK allows you to playback your music collection from the PC via the powerful amplifier and speakers of this set.

IMPORTANT!
Make sure the MusicMatch software has been installed.

1. Turn on your set and computer .
   ⇨ Check your PC volume is suitably adjusted and not set to minimum / mute.
2. Press **Source selector** (**USB** on the remote control) once or more to select **USB PC LINK** .
3. If correctly connected your PC will automatically launch **MUSICMATCH JUKEBOX.**
   ⇨ If the audio streaming is detected, the current track name scrolls .
   ⇨ If NO CONNECTION scrolls for a while, check the connection between your PC and set.
4. If necessary, press ⏮ or ⏭ until the desired track name scrolls (or press |◀ or ▶| on the remote control to select/highlight your desired track in the playlist window of PC).
   ⇨ It takes a few seconds to skip to your desired track.
   ⇨ The track time appears and the track name scrolls once.
   ⇨ Playback starts from the current track automatically. The elapsed playing time appears and the track name scrolls once.

Helpful Hints:
– The display only supports English characters in uppercase.

5. During playback,
   – Press **SHUFFLE** on the remote control to play all available tracks in the playlist in random order.
   – Press **REPEAT** on the remote control to repeat playback all the tracks in the playlist.
6. To cancel play modes/ stop playback, press ■ or select another sound sources.

CAUTION
Use of controls or adjustments or performance of procedures other than herein may result in hazardous radiation exposure or other unsafe operation.

MAINTENANCE & SAFETY

MAINTENANCE & SAFETY (See 10)
CD player and disc handling
- If the CD player cannot read CDs correctly, use a cleaning CD to clean the lens before taking the set to repair.
- The lens of the CD player should never be touched!
- Sudden changes in the surrounding temperature can cause condensation on the lens of your CD player. Playing a CD is then not possible. Do not attempt to clean the lens but leave the set in a warm environment until the moisture evaporates.
- Always close the CD door to avoid dust on the lens.
- To clean the CD, wipe in a straight line from the centre towards the edge using a soft, lint-free cloth. Do not use cleaning agents as they may damage the disc.
- Never write on a CD or attach any stickers to it.

Safety Information
- Don't expose the set, batteries, or CDs to humidity, rain, sand or excessive heat.
- To clean the set with a dry cloth. Don't use any cleaning agents containing alcohol, ammonia, benzene or abrasives as these may harm the set.
- Place the set on a hard and flat surface so that the system does not tilt. Make sure there is good ventilation to prevent the set overheating.
- The mechanical parts of the set contain self-lubricating bearings and must not be oiled or lubricated.
- Apparatus shall not be exposed to dripping or splashing.
- Do not place any sources of danger on the apparatus (e.g. liquid filled objects, lighted candles)

Environmental information
We have done our best to reduce the packaging and make it easy to separate into 3 materials:cardboard, expandable polystyrene, polyethylene.

Your set consists of materials which can be recycled if disassembled by a specialized company. Please observe the local regulations regarding the disposal of packaging, exhausted batteries and old equipment.

TROUBLESHOOTING

If a fault occurs, first check the points listed below before taking the set for repair. If you are unable to remedy a problem by following these hints, consult your dealer or service centre.

WARNING: Do not open the set as there is a risk of electric shock! Under no circumstances should you try to repair the set yourself, as this will invalidate the warranty.

No sound /power
– *Volume not adjusted*
- Adjust the VOLUME

– *Power Cord not securely connected*
- Connect the AC power cord properly

– *Batteries flat / incorrectly inserted*
- Insert (fresh) batteries correctly

– *Headphones connected to the set*
- Disconnect headphones

– *Electrostatic discharge/interference*
- Unplug the set. If batteries inserted, remove batteries from the battery compartment. Press and hold **STANDBY ON** ⏻ for 10 seconds, then re-plug / replace battery supply, and try activating the set again.

– *CD contains non-audio files*
- Press **SEARCH** ⏮ or ⏭. once or more to skip to a CD audio track, instead of the data file

Poor sound quality in GAME AUX mode
- Adjust the volume on the set or on your game console

Severe radio hum or noise
– *Electrical interference: set too close to TV, VCR or computer*
- Move the set to increase the distance

Remote control does not function properly
– *Batteries flat/ incorrectly inserted*
- Insert (fresh) batteries correctly

– *Distance/ angle between the set too large*
- Reduce the distance/ angle

Poor radio reception
– *Weak radio signal*
- FM / AM: Adjust the FM / AM telescopic aerial

NF DISC indication
– *CD-R(W) is blank/ not finalized*
- Use a finalized CD-R(W)

INSERT DISC/CHECK DISC/DISC ERROR indication
– *No CD inserted*
- Inserted a suitable disc

– *CD badly scratched or dirty*
- Replace/ clean CD, see Maintenance

– *Laser lens steamed up*
- Wait until lens has cleared

The CD skips tracks
– *CD damaged or dirty*
- Replace or clean CD

– *shuffle or program is active*
- Switch off shuffle / program

Sound skips during MP3 playback
– *MP3 file made at compression level exceeding 320kbps*
- Use a lower compression level to record CD tracks into MP3 format

– *Disc damaged or dirty*
- Replace or clean disc

Cannot find desired MP3 title
– *Wrong file extension used and/ or file name with unsuitable text characters used*
- Make sure the file names are typed in English text characters an that the MP3 files end with .mp3

NO CONNECTION is displayed in USB PC LINK mode for more than 10 sconds
– *Check the connection between your PC and the set. If necessary, please refer to the chapter **Connecting to USB PC Link** for the initial setup required.*
- Make sure the connected PC is turned on and the MusicMatch software is working.

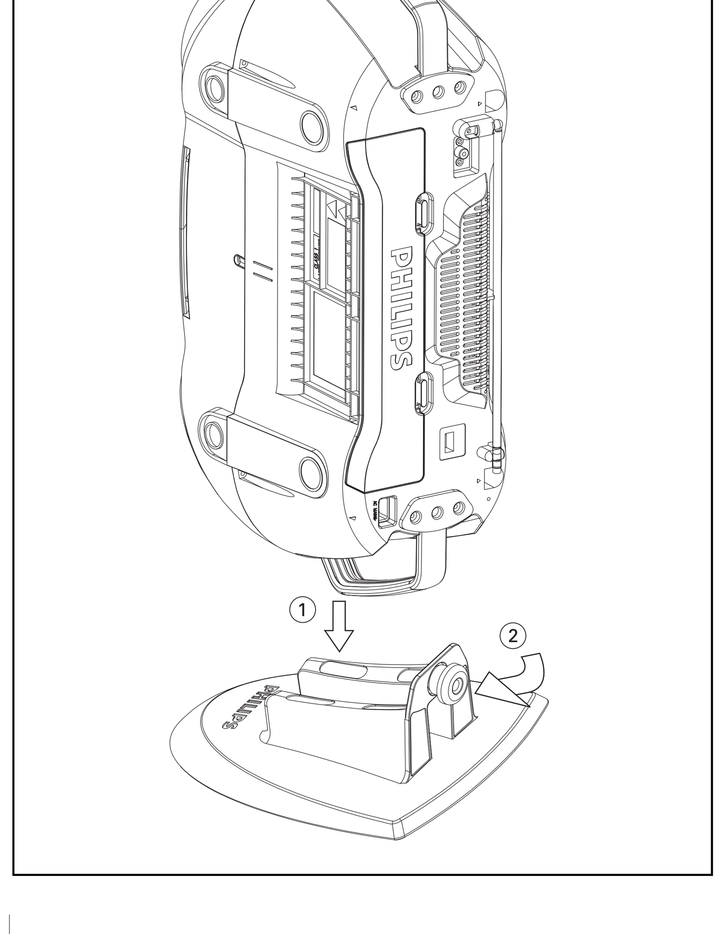

1

LOURD !
Soin de prise de votre Soundmachine CD. Saisissez les deux poignées quand vous portez ou déplacez l'appareil.

¡PESADO!
Ten cuidado de su CD Soundmachine. Agarre ambas manijas cuando usted leve o desplaze el aparato.

Français — COMMANDES

FOURNIS ACCESSORIES

– télécommande
– câble USB
– câble vidéo
– installateur CD-ROM USB PC LINK
– cordon secteur
– Support

PANNEAUX SUPÉRIEUR ET AVANT (voir en 1)

① **LCD Display** – indique l'état de l'appareil.
② **[dB]:** – affichage pour indiquer la puissance des basses.
③ **STANDBY ON** ⏻ – sélecteur marche/ veille.
④ **VOLUME** – règle le niveau du volume ou les niveaux de l'égaliseur
⑤ **Source selector** – permet de sélectionner la source:
CD/ FM / AM / USB PC LINK / GAME AUX.
⑥ 🎧 – prise jack 3,5 mm pour casque stéréo.

Conseil astucieux:
lorsqu'un casque est connecté à l'appareil, le son des haut-parleurs est automatiquement coupé.

⑦ **OPEN•CLOSE** – appuyez pour ouvrir/refermer la platine CD
⑧ **AUDIO (IN Left / Right)** – prise LINE-IN permettant de connecter le lecteur à l' autre appareil.
VIDEO (IN) – pour maintenir la prise vidéo en place
⑨ **ALBUM/PRESET -**, **+**
MP3-CD uniquement : pour sélectionner l'album précédent/suivant.
FM/AM :sélection de la station programmée précédente ou suivante.
SEARCH ⏮ , ⏭
MP3-CD/CD: – retourne au debut de la piste précédente/passe a la piste suivante.
USB PC LINK -permet de passer au début de la piste précédente ou suivante.
FM / AM : – règle la réception de stations radio.
▶II – redémarre ou interrompt provisoirement la lecture du CD.
■ – arrête la lecture du CD
– supprime la programmation du CD

⑩ **IR SENSOR** – capteur de la télécommande à infrarouge.
⑪ **GAMESOUND** – sélectionne les bruitages: **BLAST/ PUNCH/ SPEED/ NORMAL** dans le mode jeu **GAME AUX**.
EQUALIZER – règle la réponse dans les fréquences graves, médianes et aiguës.
PROG
MP3-CD/CD: – programme les pistes et de vérifier la programmation;
FM / AM : – permet de programmer des stations radio;
MODE – sélectionne les différents modes de lecture: par exemple REPEAT ou SHUFFLE;
MAX SOUND – pour activer ou désactiver le mixage optimal des différentes fonctions sonores.
⑫ **USB** - branchez le câble USB fourni sur le port USB de votre ordinateur.

PANNEAU ARRIÈRE (voir en 1)

⑬ **Antenne télescopique** – améliore la réception en FM.
⑭ **Compartiment des piles** - il reçoit 8 piles de type R-20, UM-1 ou D.
⑮ **AC MAINS** – connecteur du cordon secteur.
⑯ **VIDEO OUT** – connecte le raccord **VIDEO IN** sur un téléviseur ou un magnétoscope pour visualiser ou enregistrer.
⑰ **POIGNÉE**

Support en option pour fixation à la verticale (voir en D)

Ce support en option vous permet de fixer l'appareil à la verticale. Il vous offre davantage de flexibilité pour organiser votre espace disponible.

1. Posez le support sur une surface horizontale, sans vibration et stable.
2. Maintenez l'appareil par la poignée, " AC MAINS " (secteur CA) côté inférieur.
3. Faites correspondre la poignée opposée avec l'espace situé au centre du support.
4. Fixez l'appareil à la verticale et bien sur le support.
5. Vissez le boulon sur le support en le faisant appuyer et tourner dans le sens des aiguilles d'une montre.

COMMANDES — ALIMENTATION

TÉLÉCOMMANDE (voir en 1)

① **CD** – sélectionne CD comme source.
TUNER – sélectionne le tuner comme source / permet de choisir la gamme de fréquences.
USB – sélectionne le **USB PC LINK**
AUX – sélectionne le **GAME AUX**
② ⏻ – met l'appareil en mode de veille/ en circuit si l'appareil est utilisé sur secteur. (Met l'appareil hors circuit seulement lors du fonctionnement sur piles).
③ **REPEAT** –répète toutes les pistes de la source USB PC LINK ou sélectionne les modes de répétition de la source CD;
SHUFFLE – lecture de toutes les plages du MP3-CD / CD dans un ordre aléatoire un CD / USB PC LINK ;
MUTE – coupe ou restaure le son.
④ **VOL ▼**, **▲** – règle le niveau du volume ou les niveaux de l'égaliseur (**BASS/ MID /HIGH**)
⑤ ⏮ , ⏭ – sélectionne la piste précédente / suivante de lecture de MP3-CD/audio-CD/ la liste de lecture de USB PC LINK.
■ – arrête la lecture du CD;
– supprime la programmation du CD.
▶II – redémarre ou interrompt provisoirement la lecture du CD.
◀◀ / ▶▶ – recherche avant/arrière sur une plage ou MP3-CD/CD;
– règle la réception de stations radio.
⑥ **EQUALIZER** – règle la réponse dans les fréquences graves, médianes et aiguës
MAX – sélectionne l'arrêt / marche du renforcement spécial des basses.
GAMESOUND – sélectionne les bruitages: **BLAST/ PUNCH/ SPEED/ NORMAL** dans le mode jeu.
⑦ **ALBUM/PRESET -**, **+**,
MP3-CD uniquement : pour sélectionner l'album précédent/suivant.
Tuner :sélection de la station programmée précédente ou suivante.

ALIMENTATION

Utilisez toujours l'appareil sur secteur lorsque cela est possible, afin de préserver les piles. Veillez à débrancher le câble d'alimentation électrique avant d'insérer de nouvelles piles.

PILES (non fournies)

Set principal (voir en A)
• Insérez 8 piles (de préférence alcalines) de type **R-20, UM-1** ou **D**, en veillant à respecter la polarité.

Télécommande (voir en B)
• Insérez 2 piles (de préférence alcalines) de type **AAA, R03** ou **UM4**.

Conseil astucieux:
• *Tout usage incorrect des piles peut provoquer une fuite de l'électrolyte et endommager le compartiment par corrosion, voire faire exploser les piles.*
• *N'utilisez pas simultanément des piles de types différents, par exemple des piles alcalines avec des piles au carbone-zinc. Utilisez uniquement des piles du même type.*
• *Ne mélangez pas des piles neuves avec des piles déjà utilisées.*

Les piles contiennent des substances chimiques: ne les jetez pas à la poubelle.

Utilisation de l'appareil sur le secteur

1. Vérifiez que la tension secteur (indiquée sur ***la plaquette à la base de l'appareil***) correspond à la tension électrique de votre région. Si ce n'est pas le cas, consultez votre revendeur ou un service après-vente.
2. Si votre appareil est doté d'un sélecteur de tension, réglez celui-ci en fonction de la tension électrique de votre région.
3. Branchez le cordon secteur à une prise murale.

Conseil astucieux:
– Pour débrancher l'appareil, débranchez la fiche de la prise murale.
– Débranchez l'alimentation pour protéger votre set lors d'orages violents.

ATTENTE AUTOMATIQUE AVEC ÉCONOMIE D'ÉNERGIE

Grâce à sa fonction de gestion de l'énergie, l'appareil se met automatiquement en veille lorsque : aucune opération n'est effectuée dans les 15 minutes qui suivent l'arrêt d'un MP3-CD/ CD.

La plaquette indiquant le voltage se trouve à la base de l'appareil.

FONCTIONS DE BASE

MISE EN/HORS SERVICE

1. Appuyez sur la touche **STANDBY ON** ⏻ pour mettre l'appareil sous tension (ou appuyez sur ⏻ sur la télécommande)
2. Appuyez sur la touche **Source selector** le nombre de fois nécessaire pour choisir la fonction désirée: **CD, FM, AM, USB PC LINK, GAME AUX.**
3. Appuyez à nouveau sur la touche **STANDBY ON** ⏻ pour mettre l'appareil hors tension. (ou appuyez sur ⏻ sur la télécommande pour metter le set en mode veille.)

Conseil astucieux:
– Les paramètres de tonalité, les présélections du tuner et le volume sonore (jusqu'au niveau 20 au maximum) sont préservées en mémoire.

RÉGLAGE DU VOLUME ET DU SON (voir en 2)

• Ajustez le volume sonore à l'aide du bouton **VOLUME**.
→ L'affichage indique le volume VOL , sous forme d'un nombre de 0 à 32.

MAX SOUND
Pour renforcer la réactivité des basses, appuyez sur **MAX SOUND** une fois ou plus pour mettre en marche / arrêt.
→ Le rétro-éclairage de la touche-**MAX SOUND** 0s'allume lorsque **MAX SOUND** est en marche.

Conseil astucieux:
*– **MAX SOUND** peut être utilisé avec les sources FM, AM, CD , USB PC LINK et GAME AUX.*
*– Certains disques peuvent être enregistrés en haute modulation, ce qui cause des distorsions lorsque le volume est élevé. Dans ce cas, désactivez **MAX SOUND** ou baissez le volume.*

EQUALIZER
1. Pour régler les fréquences basses, moyennes et aigues, appuyez sur **EQUALIZER** une fois ou plus.
2. Puis tournez le **VOLUME** dans les 3 secondes pour régler chaque niveau.
→L'écran indique brièvement BASS , MID , HIGH suivis du niveau **(-5 to +5)** ou VOL .

Conseil astucieux:
*– **EQUALIZER** peut être utilisé avec les sources FM, AM, CD, USB PC LINK et GAME AUX source.*
*– Pour éviter les interférences, les deux options de réglage des graves fonctionnent en mode exclusif: il est impossible de combiner les réglages de graves de l'égaliseur **EQUALIZER** et la fonction **MAX SOUND**.*

GAMESOUND
Pour régler le son de vos jeux, appuyez sur **GAMESOUND** une fois ou plus afin de sélectionner votre option.
→L'écran indique brièvement BLAST , PUNCH , SPEED ou NORMAL.

Conseil astucieux:
***GAMESOUND** n'est opérationnel que lorsque vous jouez sur la source **GAME AUX**.*

MUTE: Comment arrêter le son
1. Pour interrompre provisoirement le son, appuyez sur le touche **MUTE** de la télécommande.
→ La lecture se poursuit sans que le son soit audible, et sur l'écran MUTE clignote.
2. Pour réactiver la reproduction du son, vous pouvez,au choix:
– appuyer à nouveau sur la touche **MUTE**;
– modifier le volume;
– changer de comme source.

Español — CONTROLES

ACCESORIOS INCLUIDO

– control remoto
– cable de USB
– cable de vídeo
– instalador CD-ROM USB PC LINK
– cable de alimentación
– Soporte

PANELES SUPERIOR Y DELANTERO (Véase 1)

① **Pantalla** – muestra el estado del aparato
② **[dB]:** – visualización para indicar la potencia de los bajos.
③ **STANDBY ON** ⏻ – interruptor de encendido/espera.
④ **VOLUME** – ajusta el nivel del volumen o los niveles del ecualizador
⑤ **Source selector**– selecciona la función: **CD/ FM / AM / USB PC LINK / GAME AUX.**
⑥ 🎧 – conector de auriculares estéreo de 3,5 mm

Consejos útiles::
Los altavoces se silenciarán cuando los auriculares estén conectados al aparato.

⑦ **OPEN•CLOSE**
– pulse para abrir/ cerrar la puerta del CD.
⑧ **AUDIO (IN Left / Right)** – LINE-IN jack para conectar esta equipo a una entrada de su equipo adicional externo.
VIDEO (IN)
– para mantener la clavija del vídeo en su lugar.
⑨ **ALBUM/PRESET -**, **+**
MP3-CD sólo – selecciona el álbum anterior/posterior;
FM/AM – selecciona la emisora presintonizada anterior/posterior;
SEARCH ⏮ , ⏭
MP3-CD/CD: –salta al principio de la pista anterior/siguiente;
USB PC LINK -salta al principio de una pista anterior/posterior .
FM / AM : – sintoniza emisoras de radio;
▶II – inicia o hace una pausa en la reproducción de CD;
■ – para la reproducción de CD;
– borra un programa de CD.

⑩ **IR SENSOR** – sensor infrarrojo para control remoto.
⑪ **GAMESOUND** – selecciona los efectos sonoros **BLAST/ PUNCH/ SPEED/ NORMAL** en el modo de juego **GAME AUX**.
EQUALIZER –selecciona las frecuencias de bajos, medios , agudos.
PROG
MP3-CD/CD: – para programar pistas y repasar el programa;
FM / AM : – programa emisoras de radio preestablecidas;
MODE – selecciona diferentes modos de reproducción: por ejemplo REPEAT o SHUFFLE al azar;
MAX SOUND – para activar o desactivar la mezcla óptima de diversas funciones de sonido.
⑫ **USB** - conecta el cable USB suministrado desde aquí hasta el puerto USB de tu ordenador

PANEL TRASERO (Véase 1)

⑬ **Antena telescópica** – mejora la recepción de FM
⑭ **Compartimento de pilas** – para 8 pilas, tipo R-20, UM1 o células D
⑮ **AC MAINS** – entrada para cable de alimentación
⑯ **VIDEO OUT** – conecte a la toma **VIDEO IN** de un TV o VCR para reproducir o grabar.
⑰ **ASA**

Soporte opcional para la instalación vertical (Véase D)

Con el soporte opcional, Vd. puede instalar el aparato verticalmente. Le permite una distribución más flexible del espacio disponible.

1. Coloque el soporte en una superficie horizontal, sin vibraciones y estable.
2. Sujete el aparato por el asa, de modo que AC MAINS (SUMINISTRO AC) esté en el lado inferior.
3. Haga coincidir el asa del otro lado con el espacio en el centro del soporte.
4. Instale el aparato verticalmente y bien en el soporte.
5. Ajuste el tornillo del soporte pulsando y girando en el sentido de las agujas del reloj.

CONTROLES — ALIMENTACIÓN

CONTROL REMOTO (Véase 1)

① **CD** – selecciona fuentes de sonido de CD;
TUNER – selecciona la fuente de sonido de sintonización / la banda de ondas;
USB - selecciona la **USB PC LINK.**
AUX – selecciona la **GAME AUX.**
② ⏻ – pone el aparato al modo de espera/encendido si el aparato funciona con CA. (Apaga el aparato solamente si está alimentado por pila).
③ **REPEAT** – repite todas las pistas de la fuente USB PC LINK o selecciona los modos de repetición en la fuente CD;
SHUFFLE – reproduce todas las pistas de CD en orden aleatorio en CD / USB PC LINK;
MUTE –interrumpe/reanuda el sonido.
④ **VOL ▼**, **▲** – ajusta el nivel del volumen o los niveles del ecualizador (**BASS/ MID /HIGH**).
⑤ ⏮ , ⏭ – selecciona la pista anterior/posterior durante la reproducción de MP3-CD/CD/ la lista de reproducción de USB PC LINK;
■ – para la reproducción de CD;
– borra un programa de CD;
▶II – inicia o hace una pausa en la reproducción de CD;
◀◀ / ▶▶ – para buscar hacia atrás/adelante en una pista del MP3-CD/CD;
– sintoniza emisoras de radio.
⑥ **EQUALIZER** – selecciona las frecuencias de bajos, medios y agudos
MAX – activa/desactiva la intensificación especial en la respuesta de bajos.
GAMESOUND – selecciona los efectos sonoros **BLAST/ PUNCH/ SPEED/ NORMAL** en el modo de juego **GAME AUX.**
⑦ **ALBUM/PRESET -**, **+**,
MP3-CD sólo – selecciona el álbum anterior/posterior
TUNER – selecciona la emisora presintonizada anterior/posterior

ALIMENTACIÓN

Si empre que sea conveniente, utilice la red eléctrica para conservar la carga de la pila. Asegúrese de desenchufar el cable de alimentación del aparato y del tomacorriente de pared antes de colocar las pilas.

PILAS (no incluidas)

Aparato principal (Véase A)
• Coloque 8 pilas, tipo **R-20, UM-1** o **D-cells**, (preferiblemente alcalinas) con la polaridad correcta.

Control remoto (Véase B)
• Coloque 2 pilas, tipo **AAA**, **R03** o **UM4** (preferiblemente alcalinas).

Consejos útiles:
• *a utilización incorrecta de pilas puede causar el escape de electrolito y corroer el compartimento o hacer que las pilas revienten.*
• *No mezcle tipos de pilas: por ejemplo, alcalinas con carbón zinc. Utilice solamente pilas del mismo tipo en el aparato.*
• *Cuando coloque pilas nuevas, no mezcle pilas viejas y nuevas.*

Las pilas contienen sustancias químicas por lo tanto deben desecharse correctamente.

UTILIZACIÓN DE CORRIENTE CA

1 Compruebe si el tipo de corriente mostrado en **la placa de especificaciones situada debajo de la base del aparato** corresponde a su red eléctrica local. En caso contrario, consulte al vendedor o al centro de servicio del aparato.
2 Si su aparato está equipado con un selector de tensión, ajuste el selector de acuerdo con la red eléctrica local.
3 Conecte el cable de alimentación al tomacorriente de pared.

Consejos útiles:
– Para desconectar el aparato de la red eléctrica, desenchúfelo del tomacorriente de pared.
–Desconecte el suministro eléctrico para proteger su equipo durante las tormentas de aparato eléctrico.

POSICIÓN DE ESPERA AUTOMÁTICA PARA EL AHORRO DE ENERGÍA

Para ahorrar energía, el equipo cambia automáticamente a la posición de espera: 15 minutos después de que un MP3-CD/ CD haya terminado y no se haya activado ningún control.

FUNCIONES BÁSICAS

La placa de especificaciones está situada debajo de la base del aparato.

ENCENDIDO Y APAGADO

1. Pulse **STANDBY ON** ⏻ en el aparato para encenderlo (o el control remoto ⏻).
2. Pulse **Source selector** una vez o más para seleccionar: **CD, FM, AM, USB PC LINK, GAME AUX**.
3. Pulse **STANDBY ON** ⏻ para apagar el aparato. (O pulse ⏻ en el mando a distancia para activar el modo de espera del aparato.

Consejos útiles:
– El tono, los ajustes de sonido, las emisoras preestablecidas y el nivel del volumen (hasta un nivel de volumen máximo de 20) se conservarán en la memoria del aparato.

AJUSTE DEL VOLUMEN Y EL SONIDO(Véase 2)

• Ajuste el volumen con el control **VOLUME**
→ La pantalla muestra el nivel del volumen VOL y un número de 0-32.

MAX SOUND
Para intensificar la respuesta de bajos, pulse **MAX SOUND** una o más veces para activar/desactivar esta prestación.
→ La luz de fondo de la tecla **MAX SOUND** se enciende cuando se activa **MAX SOUND**.

Consejos útiles:
*– La prestación **MAX SOUND** se puede utilizar con las fuentes FM, AM, CD, USB PC LINK y GAME AUX.*
*– Algunos discos se pueden grabar a alta modulación, esto causa una distorsión con un nivel elevado de volumen. Si esto ocurre, desactive **MAX SOUND** o disminuya el volumen.*

EQUALIZER
1. Para ajustar las frecuencias de bajos, medios y agudos pulse **EQUALIZER** una o más veces,
2. Después gire **VOLUME** antes de que transcurran 3 segundos para ajustar cada nivel.
→La pantalla muestra brevemente BASS , MID , HIGH nivel **(-5 to +5)** o VOL .

Consejos útiles:
*– El **EQUALIZER** se puede utilizar con las Fuentes FM, AM, CD, USB PC LINK y GAME AUX.*
*– Para evitar interferencias de sonido, las opciones de control de bajos funcionan exclusivamente. No puede combinar los bajos de **EQUALIZER** con **MAX SOUND***

GAMESOUND
Para ajustar los sonidos de su juego, pulse **GAMESOUND** una o más veces para seleccionar su opción.
→La pantalla muestra brevemente BLAST , PUNCH , SPEED o NORMAL.

Consejos útiles:
*– **GAMESOUND** sólo está disponible durante la reproducción de la fuente **GAME AUX**.*

MUTE: Cómo interrumpir la reproducción de sonido
1. Pulse **MUTE** en el control remoto para interrumpir instantáneamente la reproducción de sonido.
→ La reproducción continúa sin sonido y MUTE destella en la pantalla.
2. Para reactivar la reproducción de sonido, puede:
– pulsar **MUTE** de nuevo;
– ajustar los controles de volumen;
– cambiar la fuentes de sonido

L'appareil répond aux normes FCC, Part 15 et 21 CFR 1040.10.
Fonctionnement soumis aux deux conditions suivantes :
1. Cet appareil ne doit pas provoquer d'interférences nuisibles, et
2. Cet appareil doit accepter toute interférence reçue, y compris les interférences susceptibles de provoquer un fonctionement peu satisfaisant.

El aparato cumple las normas FCC, Parte 15 y 21 CFR 1040.10.
Funcionamiento dependiente de dos condiciones siguientes:
1. Este aparato no puede provocar interferencia dañina, y
2. Este aparato debe aceptar cualquier interferencia recibida, incluyendo las interferencias que pueden provocar un funcionamiento insuficiente.

TUNER NUMÉRIQUE

Réglage de la réception de stations (voir en 3)
1. Appuyez sur la touche **STANDBY ON** ⏻ pour mettre l'appareil sous tension, appuyez une fois ou répétitivement sur **Source selector** pour sélectionner le mode syntonisateur **FM/AM** (ou appuyez sur **TUNER** la télécommande).
→ TUNER s'affiche brièvement, suivi de la fréquence de la station actuelle, de la gamme de fréquences et, si la station a été présélectionnée,du numéro de présélection.
2. **Rechercher des stations:** vous pouvez rechercher des stations manuellement ou en mode de recherche automatique:
Maintenez enfoncée la touche ⏮ ou ⏭ jusqu'à ce que la fréquence défile sur l'écran. (ou sur ◀◀ ou ▶▶ la télécommande).
→ L'appareil s'arrête automatiquement sur toutes les stations dont le niveau de réception est suffisant. Pendant cet accord automatique, l'écran affiche SEARCH .
3. Répétez les étapes 2 si nécessaire pour trouver la station désirée.
• Pour arrêter l'appareil sur une station dont la réception est faible, appuyez brièvement sur les touches ⏮ ou ⏭ autant de fois que nécessaire pour obtenir la meilleure réception possible.

Conseil astucieux:
Pour améliorer la réception radio:
• En **FM**, sortez l'antenne télescopique et orientez-la. Réduisez sa longueur si le signal est trop fort.
• En **AM**, l'antenne est incorporée à l'appareil. Dirigez l'antenne vers la source en pivotant l'appareil.

Programmation de stations radio
Vous pouvez mémoriser jusqu'à 30 stations radio, manuellement ou automatiquement (fonction Autostore).

Mise en mémoire automatique
La programmation automatique commence depuis le réglage 1 ou le numéro du réglage choisi. L'appareil ne programme que des stations qui ne sont pas déjà en mémoire.
1. Appuyer sur **ALBUM/PRESET -/ +** une fois ou plus pour sélectionner le numéro de réglage où la programmation doit commencer.

Conseil astucieux:
Si aucun numéro de réglage du tuner n'est sélectionné, le réglage par défaut est le réglage 1 et tous vos réglages sont effacés.
2. Appuyez sur la touche **PROG** durant plus de 4 secondes pour activer la fonction de mémorisation automatique.

À PROPOS DE MP3

→ AUTOSTORE est affiché et les émetteurs disponibles programmés dans l'ordre de la puissance de réception de la bande : **FM** suivi de **AM**.
3. La première préréglage automatiquement mémorisé est alors à l'écoute.

Programmation manuelle
1. Réglez la réception de la station désirée (voir **Réglage de la réception de stations radio**).
2. Appuyez sur la touche **PROG** pour activer la programmation.
→ Affichage: Program se met à clignoter à l'affichage.
3. Appuyez une fois ou répétitivement sur **ALBUM / PRESET-/+** pour allouer un numéro de 1 à 30 à cette station.
4. Appuyez de nouveau sur **PROG** pour confirmer.
→ Affichage: indique le numéro de préréglage, la bande d'ondes et la fréquence.

À PROPOS DE MP3
La technologie de compression musicale MP3 (MPEG Audio Layer 3) réduit les données digitales d'un CD audio de façon significative tout en gardant une qualité sonore similaire à celle du CD.

Comment se procurer des fichiers de musique
Vous pouvez soit télécharger à partir d'internet de la musique de diffusion légale sur le disque dur de votre ordinateur, soit les créer vous-même à partir de vos propres CD audio. Pour cela, introduisez un CD audio dans le lecteur de CD-ROM de votre ordinateur et convertissez la musique en utilisant un logiciel d'encodage adéquat. Afin d'obtenir un son de bonne qualité, une vitesse de transfert de 128 kbps est recommandée pour les fichiers de musique MP3.

Comment faire un CD-ROM avec des fichiers MP3
Utilisez le graveur de CD de votre ordinateur pour enregistrer («graver») les fichiers de musique à partir de votre disque dur sur un CD-ROM.

Conseil astucieux:
– Pour plus de renseignements sur l'utilisation d'un décodeur MP3 ou d'un logiciel d'écriture, veuillez vous réferer au mode d'emploi du logiciel.
– Assurez-vous que les noms de fichier des MP3 se terminent par .mp3.
– Nombre total de fichiers de musique et d'albums: environ 350 (avec une longueur typique de nom de fichier de 20 caractères).
– Le nombre de fichiers de musique qui peut être lu dépend de la longueur des noms de fichiers. Plus de fichiers seront reconnus si les noms des fichiers sont courts.

LECTEUR DE CD ET CD MP3

IMPORTANT!
Cet appareil ne permet pas la lecture/n'est pas compatible avec ce qui suit:
• Les documents word **.doc** ou les fichiers MP3 avec l'extension **.dlf**.
• **Fichiers Playlist** par ex. .m3u, .pls de WMA, AAC, Winamp, Sonic, RealJukebox, MS Mediaplayer 7.0, MusicMatch.
• Enregistrements créés par ex. sur **PacketWriting** et **Package Writing**.

Lecture de CD
Ce lecteur de CD peut lire les disques audio, y compris les disques CD-R(W)s, et les CD-ROM MP3. Les CD-I, CDV, VCD, DVD ou CD informatiques ne peuvent pas être lus.
1. Appuyez sur la touche **STANDBY ON** ⏻ pour mettre l'appareil sous tension,
2. Sélectionnez la source **CD**.
3. Appuyez sur la touche **OPEN•CLOSE** ouvrez la porte CD.
→ CD OPEN s'affiche lorsque la porte CD est ouverte.
4. Placez un CD avec la face imprimée orientée vers le haut et appuyez sur **OPEN•CLOSE** pour fermer le clapet CD.
→L'affichage affiche la mention READ et après, le nombre total de pistes/albums et la durée totale de lecture.
5. Appuyez sur la touche **▶II** pour démarrer la lecture.
→L'affichage affiche :Numéro de piste/album en cours et temps de lecture écoulé.

Conseil astucieux:
–Selon le type de piste, les mentions CD ou MP3 apparaîtront à l'affichage pendant la lecture.
–Le numéro de l'album n'est affiché que pour les fichiers MP3.

Pour interrompre momentanément la lecture
• Appuyez sur la touche **▶II**
→Le temps de lecture écoulé clignote.
• Pour reprendre la lecture, appuyez de nouveau sur **▶II**.

Pour arrêter la lecture du CD
– Appuyez sur la touche ■.
→L'affichage affiche: le nombre total de pistes/albums et la durée totale de lecture.

Conseil astucieux:
le lecteur de MP3-CD / CD s'arrête également lorsque:
– la trappe du CD est ouverte;
– la lecture du CD est terminée;
– vous sélectionnez une autre source de son.

Choix d'une autre piste
Pendant la lecture
• Appuyez à plusieurs reprises sur **SEARCH** ⏮ ou ⏭ (⏮ ou ⏭ sur la télécommande) de manière à afficher la plage voulue.
Pendant l'arrêt ou la pause
• Appuyez sur **▶II** pour initier la lecture une fois que la piste désirée est sélectionnée.

Conseil astucieux:
*– Pour localiser une piste MP3, vous pouvez d'abord appuyer sur **ALBUM/PRESET -/+** pour sélectionner l'album désiré.*

Recherche d'un passage dans une piste
1. Pendant le lecture, maintenez la touche **SEARCH** ⏮ ou ⏭ enfoncée.(◀◀ ou ▶▶ sur la télécommande).
2. Lorsque vous entendez le passage désiré, relâchez la touche ⏮ ou ⏭ pour reprendre la lecture normale.(◀◀ ou ▶▶ sur la télécommande)
→La lecture normale continue à partir de ce point.

Les divers modes de lecture: SHUFFLE et REPEAT (voir en 4 - 7)

Vous pouvez choisir parmi les divers modes de lecture avant ou pendant la lecture, et combiner ces modes par PROGRAM.
shuffle - toutes les pistes du CD ou de la programmation sont lues dans un ordre aléatoire.
repeat all shuffle - toutes les pistes du CD ou de la programmation sont lues dans un ordre aléatoire, et ceci à répétition.
repeat all - toutes les pistes du CD ou de la programmation sont lues à répétition.
repeat - a piste actuelle est lue en continue.

Pour sélectionner le mode de lecture
• Appuyez sur la touche **MODE** le nombre de fois nécessaire.(**SHUFFLE** / **REPEAT** sur la télécommande).
• En position pause ou stop, appuyez sur la touche **▶II** pour démarrer la lecture.

Pour revenir à une lecture normale
• Appuyez sur la touche **MODE** à plusieurs reprises, jusqu'à ce que les divers modes ne soient plus affichés.

Conseil astucieux:
– Vous pouvez également appuyer sur la touche ■ pour annuler le mode de lecture en cours.

LECTEUR DE CD ET CD MP3 — GAMESOUND

Programmation de numéros de pistes
Vous pouvez enregistrer jusqu'à 20 pistes dans un programme. Une piste peut être enregistrée plusieurs fois dans un programme.
1. Appuyez sur ■ pour arrêter la lecture.
2. Appuyez sur la touche **SEARCH** ⏮ ou ⏭ pour sélectionner la piste désirée. (⏮ ou ⏭ sur la télécommande).

Conseil astucieux:
*– Pour localiser une piste MP3, vous pouvez d'abord appuyer sur **ALBUM/PRESET -/+** pour sélectionner l'album désiré.*
3. Appuyer sur la touche **PROG**
→L'affichage affiche: Program et le numéro de piset sélectionné. PROG et les numéros des pistes enregistrées sont affichés.
4. Répétez les étapes **2-3** pour sélectionner et mémoriser toutes les pistes désirées.
5. Pour démarrer la lecture de votre programme CD appuyez sur **▶II**.

Conseil astucieux:
*– Pour ajouter des pistes supplementaires au programme, appuyez sur **PROG** pendant la lecture normale.*
*– Si vous appuyez sur **PROG** sans qu'aucune piste ne soit sélectionnée, l'indication SELECT TRACK est affiché.*
– Ecran le symbole : FULL s'affiche si vous tentez de mémoriser plus de 20 pistes.

Vérification de la programmation
En position d'arrêt, maintenez la touche **PROG** enfoncée jusqu'à ce que tous les numéros de pistes de votre CD aient été affichés en séquence.

Conseil astucieux:
– L'affichage affiche la mention NO PROG si aucune piste n'est programmée.

Suppression d'une programmation
Pour supprimer la programmation:
• Appuyer deux fois sur ■ durant la lecture ou une fois en mode arrêt.
• Appuyez sur la touche **STANDBY ON** ⏻
• Vous sélectionnez une autre source de son
• Ouvrez le clapet CD.
→ CLEAR s'affiche brièvement et ***program*** disparaît.

JOUER AVEC GAMESOUND (voir en 8)
1. Appuyez sur **Source selector** sur l'appareil pour sélectionner la fonction **GAME AUX** (**AUX** sur la télécommande)
→L'affichage fait défiler GAME PORT
2. Connectez votre console sur les attaches à supérieur de l'appareil **AUDIO (IN Left / Right)** et **VIDEO (IN**.)
3. Appuyez sur **GAMESOUND** une fois ou plus afin de sélectionner votre jeux option.
→L'écran indique brièvement BLAST , PUNCH , SPEED ou NORMAL.

En connectant d'autres équipements à votre
appareil utilisez le câble vidéo fourni pour connecter le terminal **VIDEO OUT** à l'arrière de l'appareil sur le **VIDEO IN** d'un téléviseur ou d'un magnétoscope pour visualiser ou enregistrer.

SINTONIZADOR DIGITAL

Sintonización de emisoras de radio (Véase 3)
1. Pulse **STANDBY ON** ⏻ para activarlo, y pulse **Source selector** una o más veces para seleccionar **FM / AM** (o el control remoto **TUNER**)
→ Aparece brevemente TUNER y después la a banda de ondas, la frecuencia / y el número de la emisora presintonizada si ya está programada.
2. **Sintonización de emisoras**: Vd. puede sintonizar sus emisoras manualmente o mediante búsqueda automática:
Pulse y mantenga apretado ⏮ o ⏭ (◀◀ o ▶▶ en el control remoto) y suéltelo cuando la frecuencia en el visualizador comience a cambiar.
→ La radio automáticamente sintoniza una emisora con suficiente recepción. El visualizador muestra SEARCH durante la sintonización automática.
3. Repita los pasos 2, si es necesario, hasta encontrar la emisora deseada.
• Para sintonizar una estación de poca potencia, pulse ⏮ o ⏭ brevemente y repetidamente hasta obtener la recepción óptima.

Consejos útiles:
Para mejorar la recepción de radio:
• Para **FM**, extienda, incline y gire la antena telescópica. Reduzca su longitud si la señal es demasiado potente.
• Para **AM**, el aparato utiliza una antena incorporada. Oriente esta antena girando todo el aparato.

Programación de emisoras
Puede almacenar hasta 30 emisoras de la memoria, manualmente o automáticamente (Autostore).

Autostore - almacenamiento automático
La programación automática comenzará a partir de la emisora 1 o un número de emisora seleccionado. Este aparato sólo programa emisoras que no están actualmente en la memoria.
1. Pulse **ALBUM/PRESET -/ +** una o más veces para seleccionar el número de emisora donde debería comenzar la programación.

Consejos útiles:
Si no selecciona ningún número de emisora, el aparato iniciará la programación a partir de la emisora 1 y todas las emisoras previamente memorizadas quedarán borradas.

SOBRE EL MP3

2. Pulse **PROG** durante más de 4 segundos para activar la programación.
→ El visualizador muestra: AUTOSTORE y las emisoras se almacenan de acuerdo a la intensidad de recepción de las ondas: emisoras de **FM** seguidas de **AM**.
3. Seguidamente se visualiza la primera presintonia almacenada automáticamente.

Programación manual
1. Sintonice la emisora deseada (Véase **Sintonización de emisoras de radio**).
2. Pulse **PROG** para activar la programación.
→ Visualizador: Program la programación parpadeará.
3. Pulse **ALBUM** / **PRESET -/+** una o más veces para asignar un númeo del 1 al 30 a esta emisora.
4. Pulse **PROG** de nuevo para confirmar.
→ Se muestra el número de emisora presintonizada, la banda de ondas y la frecuencia.

SOBRE EL MP3
La tecnología de compresión de música MP3 (MPEG Audio Layer 3) reduce de forma significativa los datos digitales de un CD de audio manteniendo al mismo tiempo la misma calidad de sonido que un CD.

Como conseguir archivos de música
Puede descargar archivos de música legales de Internet en el disco duro de su ordenador, o puede crearlos desde sus propios CDs de audio. Para esto último, inserte un CD de audio en la unidad de CD-ROM de su ordenador y convierta la música utilizando un codificador de software apropiado. Para lograr una buena calidad de sonido, se recomienda una velocidad de bit de 128 kbps o más alta para archivos de música MP3.

Como hacer un CD-ROM con archivos MP3
Utilice la grabadora de CD de su ordenador para grabar («quemar») los archivos de música de su disco duro a un CD-ROM.

Consejos útiles:
–Para más detalles sobre el uso del codificador MP3 y el software, consulte las instrucciones de funcionamiento del software.
– Asegúrese de que los nombres de los archivos de MP3 terminen con .mp3.
– Número total de archivos de música y álbums: alrededor de 350 (con un típico nombre de archivo de una longitud de 20 caracteres).
– El número de archivos de música que pueden ser reproducidos depende de la longitud de los nombres de los archivos. Con nombres de archivos más cortos serán admitidos más archivos.

REPRODUCTOR DE MP3-CD / CD

IMPORTANTE!
Este aparato no reproduce/soporta lo siguiente:
– Eso significa que documentos Word con extensión **.doc** o ficheros MP3 con extensión **.dlf**.
– Ficheros de listas de reproducción como por ejemplo m3u, pls de WMA, AAC, Winamp, Sonic, RealJukebox, MS Mediaplayer 7.0, MusicMatch.
– Grabaciones creadas en **Packet Writing** y **Package Writing**.

Reproducción de un CD
Este reproductor de CD reproduce discos de audio incluyendo CD-R(W)s y MP3 CD-ROMs.
No es posible reproducir CD-I, CDV, VCD, DVD o CDs de ordenador.
1. Pulse **STANDBY ON** ⏻ para activarlo;
2. Seleccione la fuente **CD**.
3. Pulse **OPEN•CLOSE** abre la puerta del CD.
⇨ CD OPEN aparece visualizado cuando se abre la puerta del CD.
4. Introduzca un CD con la parte impresa hacia arriba y pluse **OPEN•CLOSE** para cerrar la puerta del CD.
→El display muestra: READ y después, el número total de pistas/álbum y el tiempo total de reproducción.
5. Pulse **▶II** para iniciar la reproducción.
→El display muestra: El número de la pista/álbum actual y el tiempo de reproducción transcurrido.

Consejos útiles:
– Según el tipo de pista, CD o MP3 aparecerá en el display durante la reproducción.
– El número del álbum sólo aparece mostrado para los archivos MP3.

Para hacer una pausa en la reproducción
• Pulse **▶II**.
→El tiempo de reproducción transcurrido destella.
• Pulse **▶II** de nuevo para reanudar la reproducción.

Para detener la reproducción,
• Pulse ■.
→El display muestra: El número total de pistas/álbum y el tiempo total de reproducción.

Consejos útiles:
La reproducción de CD también se para cuando:
– la puerta del CD está abierta;
– el CD ha llegado al final;
– se selecciona fuente de cinta o sintonizador.

Selección de una pista diferente
Durante la reproducción
• Pulse **SEARCH** ⏮ o ⏭ (o el control remoto ⏮ o ⏭) repetidamente hasta que la pista deseada aparezca en la pantalla.
Durante el modo stop o pausa
• Pulse **▶II** para iniciar la reproducción después de seleccionar la pista deseada.

Consejos útiles:
*– Para encontrar un archivo MP3, pulse primero **ALBUM/PRESET -/+** para seleccionar el álbum deseado.*

Localización de un pasaje dentro de una pista
1. Durante la reproducción, pulse y mantenga apretado **SEARCH** ⏮ o ⏭.(o el control remoto ◀◀ o ▶▶)
2. Cuando reconoce el pasaje que quiere, suelte ⏮ o ⏭ (o el control remoto ◀◀ o ▶▶) para reanudar la reproducción normal
→La reproducción normal continúa desde esta posición.

Diferentes modos de reproducción: SHUFFLE y REPEAT (Véase 4 - 7)

Puede seleccionar y cambiar los diversos modos de reproducción y combinar los modos con PROGRAM.
shuffle - tpistas del CD/ programa entero se reproducen en orden aleatorio (al azar)
repeat all shuffle - para repetir el CD/ programa entero continuamente en orden aleatorio.
repeat all - repite el CD/ programa entero.
repeat - reproduce la pista actual (al azar) continuamente.

Para seleccionar el modo de reproducción
• Pulse **MODE** una o más veces.(o el control remoto **SHUFFLE** / **REPEAT**).
• Pulse **▶II** para iniciar la reproducción si está en la posición de parada.

Para volver a la reproducción normal
• Pulse **MODE** repetidamente hasta que los diversos modos dejen de aparecer.

Consejos útiles:
– También puede pulsar ■ para cancelar el modo de reproducción.

REPRODUCTOR DE MP3-CD / CD — GAMESOUND

Programación de números de pista
Se pueden guardar hasta 20 pistas para reproducirlas en un programa. Una sola pista puede ser guardada más de una vez en el programa.
1. Pulse ■ para detener la reproducción.
2. Pulse **SEARCH** ⏮ o ⏭ (o el control remoto ⏮ o ⏭) en el aparato para seleccionar el número de pista deseado.

Consejos útiles:
*– Para encontrar un archivo MP3, pulse primero **ALBUM/PRESET -/+** para seleccionar el álbum deseado.*
3. Pulse **PROG**
→El display muestra: Program y el número de la pista seleccionada. PROG y se muestra el número de pistas memorizadas.
4. Repita los pasos 2-3 para seleccionar y almacenar todas las pistas deseadas.
5. Para comenzar la reproducción de un programa de CD, pulse **▶II**.

Consejos útiles:
*– Para anadir pistas adicionales al programa, pulse **PROG** durante la reproducción normal.*
*– Si pulsa **PROG** y no hay una pista seleccionada, aparecerá SELECT TRACK en la pantalla.*
– Pantalla: FULL si intenta programar más de 20 pistas.

Revisión del programa
• En la posición de parada, pulse y mantenga apretado **PROG** hasta que la pantalla muestre todos sus números de pistas almacenadas en secuencia.

Consejos útiles:
– El display muestra: NO PROG si no se ha programado ninguna pista.

Borrado de un programa
Puede borrar el programa:
• Pulsando ■ dos veces durante la reproducción o una vez en la posición stop.
• Pulsando **STANDBY ON** ⏻;
• selecciona otra fuente de sonido;
• la puerta del CD está abierta;
→ CLEAR aparece brevemente y ***program*** desaparece.

UTILIZACIÓN DEL GAMESOUND (Véase 8):
1. Pulse **Source selector** en el aparato para seleccionar la función **GAME AUX** (**AUX** en el control remoto)
→ GAME PORT se desplaza por el panel de visualización
2. Conecte su consola a los controles de la parte superior del aparato **AUDIO (IN Left / Right)** y **VIDEO (IN)**.
3. Pulse **GAMESOUND** una o más veces para seleccionar su opción.
→La pantalla muestra brevemente BLAST , PUNCH , SPEED o NORMAL.

Conexión de otro equipo a su aparato
Utilice el cable de vídeo suministrado para conectar el terminal **VIDEO OUT** de la parte posterior del aparato a **VIDEO IN** en un TV o VCR para reproducir o grabar.

Canada

English
This digital apparatus does not exceed the Class B limits for radio noise emissions from digital apparatus as set out in the Radio Interference Regulations of the Canadian Department of Communications.

Français
Cet appareil numérique n'émet pas de bruits radioélectriques dépassant les limites applicables aux appareils numériques de Classe B prescrites dans le Règlement sur le Brouillage Radioélectrique édicté par le Ministère des Communications du Canada.

A B

C

USB PC LINK

USB PC LINK

Guide de Réglage Rapide
configuration PC minimale
– La porte USB avec Windows 98 SE / ME/ 2000/ XP
– Intel Pentium MMXX200 ou supérieur
– Lecteur CD-ROM

Installation du logiciel MusicMatch

USB PC LINK le disque d'installation 7.1 (pour Windows 98SE/ME/2000/XP) :
1. Utilisez le câble USB fourni pour connecter l'appareil au port USB de votre ordinateur. **(voir en C)**
2. Appuyez sur **Source selector** (**USB** sur la télécommande) une fois ou plus pour sélectionner **USB PC LINK**.
3. Allumez votre PC et insérez le disque d'installation USB PC LINK fourni dans le lecteur CD-ROM du PC. Ce logiciel d'application peut aussi être téléchargé sur **http://www.audio.philips.com**.

IMPORTANT !
Utilisez le logiciel MusicMatch adapté à votre application USB PC Link. N'oubliez pas de désinstaller auparavant tout autre logiciel MusicMatch jukebox dans votre système PC (si disponible).

4. Le guide d'installation apparaît automatiquement. Sinon, allez sur le lecteur de CD-ROM dans **Windows Explorer** et double-cliquez sur **USB PC LINK.exe**. Effectuez ensuite les étapes suivantes :
– Sélectionnez la langue de votre choix dans la liste.
– Sélectionnez et installez **installer driver**.
– Sélectionnez et installez **installer MusicMatch jukebox**.

Pour Windows 98 SE
– Lorsque vous installez **le pilote d'installation**, insérez le disque d'installation **Windows 98 SE** lorsque vous y êtes invité.
– Une fois **le pilote d'installation** installé, éjectez le disque d'installation **Windows SE** et redémarrez l'ordinateur lorsque vous y êtes invité.
– Insérez de nouveau le disque d'installation **USB PC LINK** fourni.
– Procédez à l'installation de **MusicMatch Jukebox** et d'autres options.

5. Lancez **MUSICMATCH JUKEBOX** et créez la liste d'écoute de vos chansons favorites en sélectionnant-déplaçant les pistes de musique depuis votre PC vers la fenêtre de la liste de lecture.

Conseil astucieux:
*-- Si vous rencontrez des problèmes avec l'utilisation de USB PC LINK, merci de vous référez aux FAQ (Foires Aux Questions) mémorisées dans le disque d'installation de votre USB PC LINK ou visitez **www.audio.philips.com** pour les dernières mises à jour de FAQ.*

Après réglage, référez-vous à "Connexion au USB PC LINK" pour obtenir le détail des opérations USB PC LINK.

Activation de la sortie CD audio numérique
Avant de lire des CD sur le lecteur CD-ROM de votre PC, il est indispensable de configurer le système informatique de votre PC comme suit :
1. **Pour Windows ME/ 2000/ XP**
Ouvrez le panneau de configuration du système et sélectionnez :
l'icone '**Sons et multimédia**', l'onglet '**Matériel**' tab, le lecteur de CD-ROM, le bouton '**Propriétés**', l'onglet '**Propriétés**'.
Pour Windows 98SE
Ouvrez le panneau de configuration du système et sélectionnez :
'**Multimédia**', l'onglet '**CD audio**'.

Connexion à USB PC LINK(See 9)
USB PC LINK vous permet d'écouter votre collection musicale depuis votre PC via un amplificateur puissant et les haut-parleurs de cet appareil.

IMPORTANT !
Assurez-vous que le logiciel MusicMatch a bien été installé.
1. Mettre en marche l'appareil et l'ordinateur.
⇨ Vérifiez que le volume de votre PC est correctement réglé et non pas sur minimum / silencieux.

USB PC LINK — ENTRETIEN ET SÉCURITÉ

2. Appuyez sur **Source selector** (**USB** sur la télécommande) une fois ou plus pour sélectionner **USB PC LINK**.
3. S'il est bien connecté, votre PC lancera automatiquement **MUSICMATCH JUKEBOX.**
⇨ Si le fil audio est détecté, le nom de la piste en cours défile.
⇨ Si NO CONNECTION défile pendant un certain temps, vérifiez la connexion entre votre PC et l'appareil.
4. Si nécessaire, appuyez sur ⏮ ou ⏭ jusqu'à ce que le titre de la piste souhaitée s'affiche (ou appuyez sur ⏮ ou ⏭ sur la télécommande pour sélectionner la piste souhaitée dans la fenêtre Liste de lecture).
⇨ Le passage à la piste suivante/précédente prend quelques secondes.
⇨ La durée de la piste apparaît et le nom de la piste défile une fois.
⇨ L'appareil commence automatiquement la lecture par la piste actuelle. Le temps écoulé et le titre de la piste s'affichent.

Conseil astucieux:
– L'affichage supporte UNIQUEMENT les caractères anglais en majuscule.
5. Pendant la lecture :
– Appuyez sur **SHUFFLE** sur la télécommande pour écouter toutes les pistes disponibles dans la liste d'écoute dans un ordre aléatoire.
– Appuyez sur **REPEAT** sur la télécommande pour répéter toutes les pistes de la liste d'écoute.
6. Pour annuler les modes lecture / arrêter l'écoute, appuyez sur ■ ou sélectionnez une autre source de son.`

CONSIGNES D'ENTRETIEN ET DE SÉCURITÉ (voir en 10)

Lecteur de CD et manipulation des CD
• Si le lecteur de CD ne parvient pas à lire les CD correctement, utilisez un CD de nettoyage pour nettoyer l'optique avant d'envisager de le faire réparer.
• Ne touchez jamais l'optique du lecteur de CD!
• Des changements brutaux de température peuvent provoquer de la condensation sur l'optique du lecteur de CD. Il est alors impossible de lire un CD. Ne tentez pas de nettoyer l'optique; laissez simplement l'appareil dans un environnement chaud jusqu'à ce que la condensation s'évapore.
• Fermez toujours la trappe du CD pour éviter que de la poussière se dépose sur l'optique.
• Pour nettoyer un CD, essuyez-le en ligne droite, du centre vers les bords, à l'aide d'un chiffon doux et non pelucheux. N'utilisez pas de détergents, vous pourriez endommager le disque.
• N'écrivez jamais sur un CD, et ne lui fixez pas d'étiquette autocollante.

Informations relatives à la sécurité
• N'exposez pas l'appareil, des piles, des CD ou des cassettes à l'humidité, à la pluie, au sable ou à une chaleur excessive.
• Pour nettoyer l'appareil, servez-vous d'un chiffon sec. N'utilisez pas de produits contenant de l'alcool, de l'ammoniac, du benzène ou des abrasifs, vous pourriez endommager la surface.
• Placez l'appareil sur une surface dure et plane pour lui éviter de basculer. Veillez à préserver une bonne ventilation pour éviter à l'appareil de chauffer.
• Les sections mécaniques de l'équipement contiennent des paliers autolubrifiants et ne requièrent ni huilage ni lubrification.
• Les appareils ne doivent pas être exposés à l'humidité ou aux éclaboussures.
• Ne placer aucun objet dangereux sur les appareils (ex.: objets remplis d'eau, bougies allumées)

Informations relatives à l'environnement
Nous avons fait au mieux pour réduire l'emballage et le rendre facile à séparer en trois matériaux : carton, polystyrène expansé, polyéthylène.

Les matériaux qui entrent dans la composition de cet appareil peuvent être recyclés ou récupérés par une entreprise spécialisée. Veuillez respecter la législation en vigueur dans votre pays relative à la mise au rebut des emballages, des piles usagées et des équipements inutilisables.

ATTENTION
L'utilisation des commandes ou réglages ou le non respect des procédures ci-incluses peuvent se traduire par une exposition dangereuse à l'irradiation.

DÉPANNAGE

En cas de problème, vérifiez tout d'abord les points suivants avant de conclure que l'appareil est en panne. Si les conseils ci-dessous ne vous aident pas à résoudre le problème, consultez votre revendeur ou le service après-vente.

AVERTISSEMENT : ***N'ouvrez pas l'appareil, vous risquez de recevoir une décharge électrique ! Ne tentez en aucun cas de réparer cet appareil, cette opération invaliderait votre garantie.***

Pas de son ou d'alimentation
– *Volume trop bas*
• Augmentez le VOLUME
– *Cordon d'alimentation mal branché*
• Connectez le cordon d'alimentation correctement
– *Piles épuisées ou incorrectement installées*
• Insérez des piles (neuves) en respectant la polarité
– *Casque stéréo connecté à l'appareil*
• Débranchez le casque
– *Decharge d'electricite statique/interfrence*
• Débranchez l'appareil. Si des piles sont insérées, enlevez les piles du compartiment de piles. Appuyez et maintenez enfoncé **STANDBY ON** ⏻ pendant 10 secondes, puis rebranchez / remettez l'alimentation piles, et essayez d'activer l'appareil de nouveau.
– *Le CD contient des fichiers autres que audio*
• Appuyez une fois ou répétitivement sur **SEARCH** ⏮ ou ⏭ pour passer à une piste CD audio, au lieu d'un fichier de données.

Qualité de son faible en mode GAME AUX
• Ajustez le volume sur AZ2538 ou votre console de jeu.

Vrombissement ou friture en réception radio
– *Interférences électriques: l'équipement est situé trop près d'un téléviseur, d'une vidéo ou d'un ordinateur*
• Augmentez la distance

La télécommande ne fonctionne pas correctement
– *Piles épuisées ou incorrectement installées*
• Insérez des piles (neuves) en respectant la polarité
– *La distance ou l'angle de la télécommande sont trop importants*
• Diminuez la distance ou l'angle

Faible réception radio
– *Signal radio faible*
• FM / AM: Orientez l'antenne télescopique FM / AM pour une réception optimale

Indication NF DISC
– *CD-R(W) est vierge ou le CD n'a pas été reconnu*
• Utilisez un CD-R(W) reconnu

Indication INSERT DISC/CHECK DISC/DISC ERROR
– *Pas de CD dans le lecteur*
• Introduisez un CD suitable
– *Le CD est rayé ou endommagé*
• Remplacez ou nettoyez le disque (voir Entretien)
– *Optique du faisceau laser embuée*
• Attendez que la condensation se soit dissipée

Le CD saute
– *Le CD est rayé ou endommagé*
• Remplacez ou nettoyez le disque
– *shuffle ou program sont actives*
• Désactivez shuffle / program

Interruptions sonores en cours de lecture MP3
– *Le fichier MP3 a été créé à un niveau de compression excédant 320kbps.*
• Utilisez un niveau de compression inférieur pour enregistrer vos pistes CD sous le format MP3.
– *CD endommagé ou contaminé*
• Remplacez/nettoyez le CD

Impossible de trouver le titre MP3 recherché
– *Utilisation d'une mauvaise extension et / ou utilisation de caractères non-appropriés pour le nom du fichier.*
• Assurez-vous que les noms des fichiers utilisent les caractères de l'alphabet anglais et que les fichiers MP3 finissent par l'extension **.MP3**

NO CONNECTION **est affiché dans le mode USB PC LINK pendant plus de 10 secondes**
• Vérifiez la connexion entre le PC et l'appareil. Si nécessaire, référez-vous au chapitre **Connexion à USB PC LINK** pour obtenir le paramétrage initial requis.
• Assurez-vous que le PC connecté est en marche et que le logiciel MusicMatch fonctionne.

USB PC LINK

USB PC LINK

Guía Rápida de Configuración
requisitos para el sistema PC
– puerto USB con Windows 98 SE / ME/ 2000/ XP
– Intel Pentium MMXX200 o mejor
– lector de cd rom

Instalación del software MusicMatch

USB PC LINK el disco del programa de instalación 7.1 (para Windows 98SE/ME/2000/XP) :
1. Utilice el cable USB suministrado de para conectar el aparato al puerto USB de su ordenador. **(Véase C)**
2. Pulse **Source selector** (**USB** en el control remoto) una o más veces para seleccionar **USB PC LINK**.
3. Encienda su PC e introduzca el disco instalador USB PC LINK suministrado dentro del drive para CD-ROM de su PC. El software de esta aplicación también se puede descargar de la red en **http://www.audio.philips.com**.

¡I MPORTANTE!
Uilice el software especial MusicMatch para su aplicación USB PC Link. Recuerde desinstalar primero cualquier otro software MusicMatch jukebox de su PC (en caso de que exista).

4. La guía de instalación aparecerá automáticamente. Si no apareciera, diríjase al drive del CD-ROM drive en **Windows Explorer** y haga doble click sobre **USB PC LINK.exe**. Después ejecute los siguientes pasos:
– Selecciona su idioma deseado de la lista.
– Selecciona e instale **installer driver**.
– Selecciona e instale **installer MusicMatch jukebox**.

Para Windows 98 SE sólo
– Durante la instalación **del controlador del programa de instalación**, inserte el disco de instalación de **Windows 98 SE** cuando se le solicite.
– Después de instalar **del controlador del programa de instalación** correctamente, extraiga el disco de instalación de **Windows SE** y reinicie el ordenador cuando se le solicite.
– Inserte el disco del programa de instalación de **USB PC LINK** de nuevo.
– Continúe con la instalación del **programa de instalación de MusicMatch Jukebox** y otras opciones.

5. Ejecute el **MUSICMATCH JUKEBOX** y cree su propia lista para la reproducción de canciones favoritas arrastrando y colocando las pistas musicales desde cualquier punto de su PC hasta la ventana con la lista de reproducción.

Consejos útiles:
*-- Si se plantea algún problema durante la utilización de USB PC LINK, consulte en FAQ (Preguntas Frecuentes) almacenado en su disco instalador del USB PC LINK o consulte **www.audio.philips.com** para tratar las FAQ más recientes.*

Después de la configuración, consulte la "Conexión a USB PC LINK" para obtener detalles sobre las acciones de USB PC LINK.

Activación de la salida audio digital del CD
Antes de reproducir CDs en el drive de su PC, es necesario configurar el hardware de su PC del modo siguiente:
1. **Para Windows ME/2000/XP**
Acceda al menú del panel de control del sistema y seleccione:
'**Sonidos y multimedia**', ficha '**Hardware**', unidad de CD-ROM, botón '**Propiedades**', ficha '**Propiedades**'.
Para Windows 98SE
Acceda al menú del panel de control del sistema y seleccione:
'**Multimedia**', ficha '**Música de CD**'.

Conexión a USB PC LINK (Véase 9)
El USB PC LINK le permite reproducir su colección musical del PC a través del potente amplificador y altavoces de este aparato.

¡IMPORTANTE!
Asegúrese de que el software MusicMatch está instalado.
1. Encienda el aparato y el ordenador.
⇨ Compruebe que el volumen de su PC está correctamente ajustado y no está en el nivel mínimo/interrumpido.

ATENCIÓN
El uso de mandos o ajustes o la ejecucci ón de m étodos que no sean los aquí descritos puede ocasionar peligro de exposición a radiación.

USB PC LINK — MANTENIMIENTO Y SEGURIDAD

2. Pulse **Source selector** (**USB** el control remoto) una o más veces para seleccionar **USB PC LINK** .
3. Si su PC está correctamente conectado, de modo automático ejecutará el **MUSICMATCH JUKEBOX.**
⇨ Si se detecta la emisión audio, el nombre de la pista actual se desplazará.
⇨ Si NO CONNECTION se desplaza durante un rato, compruebe la conexión entre su PC y el aparato.
4. Si fuera necesario, pulse ⏮ o ⏭ hasta desplazarse al nombre de la pista deseada (o pulse ⏮ o ⏭ del mando a distancia para seleccionar o resaltar la pista deseada en la ventana de la lista de reproducción).
⇨ Se tarda unos segundos en saltar a la pista anterior o siguiente.
⇨ La duración de la pista y el nombre se desplazan una vez.
⇨ La reproducción comienza automáticamente desde la pista actual. Se muestra el tiempo de reproducción transcurrido y el nombre de la pista avanza una posición.

Consejos útiles:
– El panel de visualización SÓLO utiliza letras mayúsculas del idioma inglés.
5. Durante la reproducción,
– Pulse **SHUFFLE** en el control remoto para reproducir aleatoriamente todas las pistas disponibles en la lista.
– Pulse **REPEAT** en el control remoto para repetir todas las pistas de la lista de reproducción.
6. Para cancelar los modos de reproducción/ detener la reproducción, pulse ■ o seleccione otra fuente de audio.

MANTENIMIENTO Y SEGURIDAD (Véase 10)

Reproductor de CD y manipulación de CD
• Si el reproductor de CD no puede leer CDs correctamente, utilice un CD de limpieza para limpiar la lente antes de llevar el aparato a que se repare.
• La lente del reproductor de CD no debe tocarse nunca!
• Cambios repentinos en la temperatura circundante pueden causar condensaciones en la lente de su reproductor de CD. Entonces no es posible reproducir un CD. No intente limpiar la lente; deje el aparato en un entorno cálido hasta que la humedad se evapore.
• Para extraer un disco de la caja, presione el eje central y levante el disco al mismo tiempo.
• Para limpiar el CD, pásele un trapo suave sin pelusilla en línea recta desde el centro hasta el borde. No utilice agentes de limpieza ya que pueden dañar el disco.
• No escriba nunca en un CD ni le pegue etiquetas.

Información de seguridad
• No exponga el aparato, las baterías, los CDs o los cassettes a humedad, lluvia, arena o calor excesivo.
• Limpie el aparato con un paño seco. No utilice agentes de limpieza que contengan alcohol, amoniaco, bencina o abrasivos ya que pueden dañar el aparato.
• Coloque el aparato sobre una superficie dura y plana para que el sistema no se incline. Asegúrese de que haya buena ventilación para evitar que el aparato se sobrecaliente.
• La parte mecánica del aparato contiene contactos autolubricantes y no se deben engrasar o aceitar.
• Los aparatos no deben exponerse a las gotas o salpicaduras.
• No coloque ningún foco de peligro sobre el aparato (por ejemplo objetos que contengan líquidos, velas encendidas)

Información medioambiental
El embalaje esta compuesto de tres materiales fácilmente separables: cartón (la caja), poliestireno expandible (amortiguación) y polietileno (bolsas, plancha protectora de espuma).

El aparato está fabricado con materiales que se pueden reciclar si son desmontados por una empresa especializada. Observe las normas locales concernientes a la eliminación de estos materiales, pilas usadas y equipos desechables.

RESOLUCIÓN DE PROBLEMAS

Si ocurre un fallo en el aparato, antes de llevarlo a que se repare compruebe los puntos detallados a continuación. Si no puede resolver un problema siguiendo estos consejos, consulte al vendedor o centro de servicio del aparato.

ADVERTENCIA: ¡No abra el aparato ya que existe el riesgo de sacudida eléctrica! No debe intentar reparar el aparato usted mismo bajo ninguna circunstancia, ya que esto anularía la garantía.

No sonido / potencia
– *El volumen no está ajustado*
• Ajuste el volumen
– *El cable de alimentación no está conectado correctamente*
• Conecte el cable de CA correctamente
– *Las pilas están agotadas / mal colocadas*
• Coloque pilas (nuevas) correctamente
– *Auriculares conectados al aparato*
• Desconecte los auriculares
– *Descarga / interferencia electrostatica*
• Desenchufe el aparato. Si hay pilas colocadas, extráiga las pilas del compartimento correspondiente. Pulse y mantenga pulsado **STANDBY** ⏻ durante 10 segundos, después vuelva a enchufar / sustituya las pilas, e intente activar el aparato de nuevo.
– *El CD contiene archivos no musicales*
• Pulse **SEARCH** ⏮ or ⏭ una o más veces para saltar a una pista musical del CD, en vez de un archivo con información

La calidad de sonido pobre en el modo GAME AUX mode
• Ajuste el volumen en AZ2537 o su consola del juego

Fuerte zumbido o ruido de radio
– *Interferencia eléctrica: aparato demasiada cerca de TV, VCR u ordenador*
• Aumente la distancia

El control remoto no funciona correctamente
– *Pilas agotadas/colocadas incorrectamente*
• Coloque pilas (nuevas) correctamente
– *La distancia/el ángulo entre el control remoto y el aparato es excesiva*
• Reduzca la distancia/el ángulo

Mala recepción de radio
– *Señal de radio débil*
• FM / AM: Ajuste de la antena telescópica de FM / AM

Indicación NF DISC
– *El CD-R(W) es virgen o no está bien acabado*
• Utilice un CD-R(W) acabado

Indicación
INSERT DISC/CHECK DISC/DISC ERROR
– *No hay un CD colocado*
• Coloque un CD
– *CD muy rayado o sucio*
• Cambie / limpie CD, véase Mantenimiento
– *Lente de láser empañada*
• Espere a que la lente se desempañe

El CD salta pistas
– *CD dañado o sucio*
• Cambie o limpie el CD
– *La función shuffle o program está activada*
• Desactive la función shuffle / program

El sonido salta durante la reproducción de MP3
– *El fichero MP3 fue creado a un nivel de compresión superior a 320 kbps*
• Utilice un nivel de compresión inferior para grabar pistas de CD en un formato MP3
– *El CD está dañado o sucio*
• Cambie o limpie el CD

No encuentra el título de MP3 deseado
– *Se ha utilizado una extensión equivocada para el archivo y/o se ha utilizado un nombre con caracteres de letras inapropiados*
• Asegúrese de que los nombres de los archivos se teclean en caracteres de letras correspondientes al inglés y asegúrese de que los archivos MP3 finalizan con .MP3.

NO CONNECTION **aparece visualizado en el modo USB PC LINK durante más de 10 segundos**
• Compruebe la conexión entre el PC y el aparato. Si es necesario, consulte el capítulo **Conexión al USB PC LINK** para la configuración inicial requerida.
• Asegúrese de que el PC conectado está encendido y el software MusicMatch está funcionando.

D